Инструкция по эксплуатации Паяльной станции WEP 1000A/B

Благодарим Вас за покупку **Паяльной станции WEP 1000A/B**.
Внимательно прочитайте данную инструкцию перед использованием паяльной станции и сохраните для последующего использования.

ВНИМАНИЕ

Перед использованием внимательно ознакомьтесь с данной инструкцией

1. Для обеспечения безопасности после использования выключите питание станции и отключите шнур от сети.
2. При использовании паяльной станции защитите глаза с помощью специальных очков.
3. Для обеспечения безопасности используйте только оригинальные запчасти и аксессуары.
4. При поломке паяльной станции обратитесь в специализированный сервисный центр, ремонт паяльной станции должен производиться профессионалами.
5. Вилка устройства заземлена, не заменяйте вилку самостоятельно.
6. Используйте станцию только в хорошо проветриваемых помещениях.
7. Температура платформы предварительного нагрева достигает высоких значений, не прикасайтесь к ней руками.
8. Всегда используйте защитное стекло при пайке.

Меры предосторожности

1. Убедитесь, что в зоне нагрева инфракрасной лампы и в зоне действия платформы предварительного нагрева нет легкоплавких, легковоспламеняющихся и взрывоопасных веществ.
2. Подстраивайте диаметр инфракрасного луча под размер микросхемы.
3. Используйте паяльную пасту при пайке. Перед пайкой желательно использовать платформу предварительного нагрева, затем наносить пасту непосредственно перед пайкой.
4. Работайте в защитных перчатках и защитных очках. Опустите защитное стекло при работе с инфракрасной пушкой.
5. Держатель плат должен быть выше платформы предварительного нагрева, плата не должна касаться нагревательной пластины. Высота кронштейна должна быть 8-15 мм. Расстояние между лампой и платой может быть 10-20мм.
6. Включите питание, установите температуру для платформы предварительного нагрева (как правило, 180 °C) Время предварительного нагрева примерно 8-15 минут в зависимости от типа микросхемы.

7. Включите инфракрасную пушку, установить температуру (как правило, до 280 ° C). Сделайте соответствующие корректировки на основе размера IC и печатной платы. Время нагрева микросхемы под инфракрасной пушкой примерно 1-3 минуты. Снимите микросхему пинцетом.

8. Если вы не можете точно определить температуру и время нагрева, чтобы избежать повреждения IC из-за перегрева, используйте внешний датчик для измерения температуры. Когда температура поверхности будет выше заданной температуры, ИК пушка автоматически отключится.

9. Вы можете настроить мощность инфракрасного излучения лампы в соответствии с размером микросхемы. Метод настройки: удерживайте кнопки вниз/вверх изменения температуры ИК пушки, когда питания выключено, затем включите питание на правой стороны, отпустите кнопки, дисплей для отображения температуры ИК пушки покажет настройки от 5 до 80 уровней мощности. Используйте кнопки вниз/вверх для установки нужного значения. После выбора значения подождите 10 секунд, настройки сохранятся.

Особенности

1. В паяльной станции используется новый микропроцессор SAMSUNG, что обеспечивает точный температурный контроль, быстрый нагрев, удобство работы.
2. ИК пушка обеспечивает равномерный устойчивый нагрев. Система контроля температуры снижает риск перегрева микросхемы.
3. В платформе предварительного нагрева используется керамика высокого качества, что обеспечивает равномерный нагрев.
4. Керамический нагревательный элемент имеет длительный срок службы.
5. Держатель план оснащен удобными фиксаторами, что позволяет надежно закрепить плату.

Характеристики

Модель	1000A	1000B
Напряжение сети	220-240V/110V	
Максимальная мощность	715W	1415W
Параметры	L288xW360xH52мм ± 5мм	
Вес	9,2кг	9,8кг
Рабочие условия	0-40°C	
Условия хранения	-20-80°C	
Влажность	35-45%	
ИК пушка		
Максимальная мощность	150W	
Температура	100-350°C	
Тип дисплея	LED	
Область нагрева	35x35мм	
Нагреватель плат		
Максимальная мощность	540W	
Температура	50-200°C	
Тип дисплея	LED	
Размер	120x120мм	
Фен (для модели 1000B)		
Максимальная мощность	700W	
Тип фена	турбина	
Скорость потока воздуха max	120л/мин	
Температура	100-480°C	
Стабильность температуры	±1%	
Тип дисплея	LED	
Длина кабеля	100см	

Паяльник	
Максимальная мощность	75W
Нагревательный элемент	керамика
Температура	200-480°C
Стабильность температуры	±1%
Тип дисплея	LED
Длина кабеля	100см

Панель управления

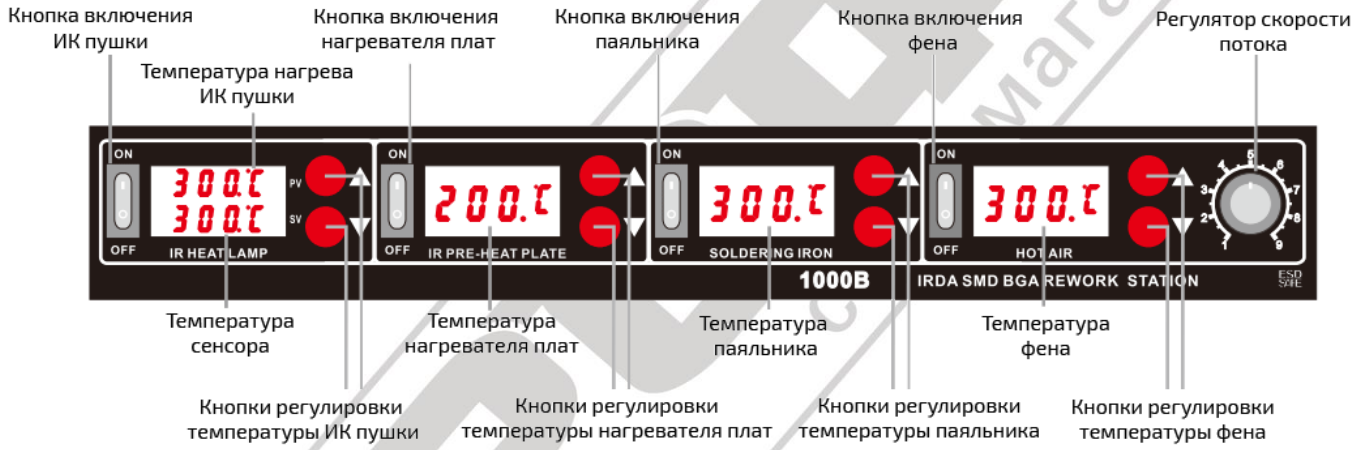

Панель разъемов

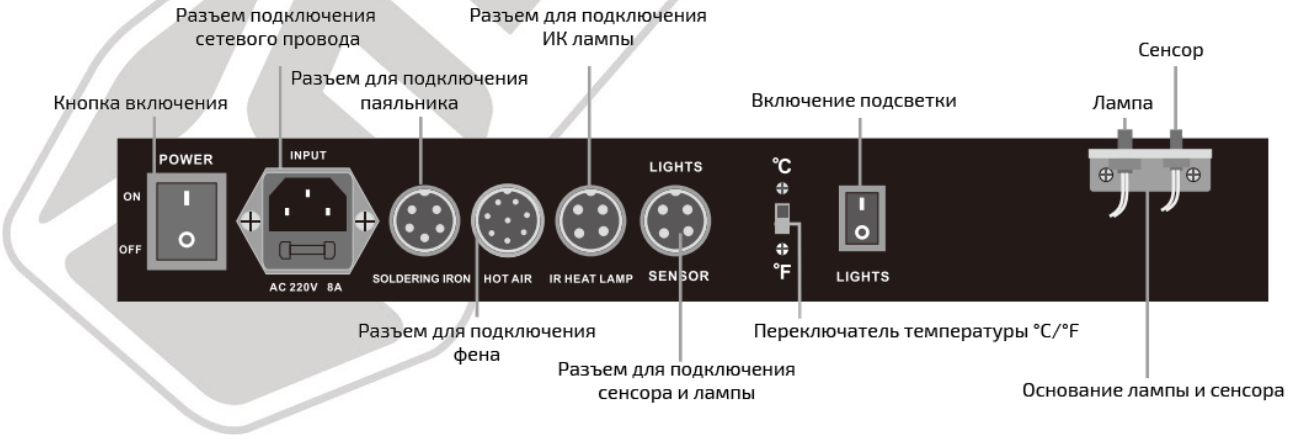

Элементы станции

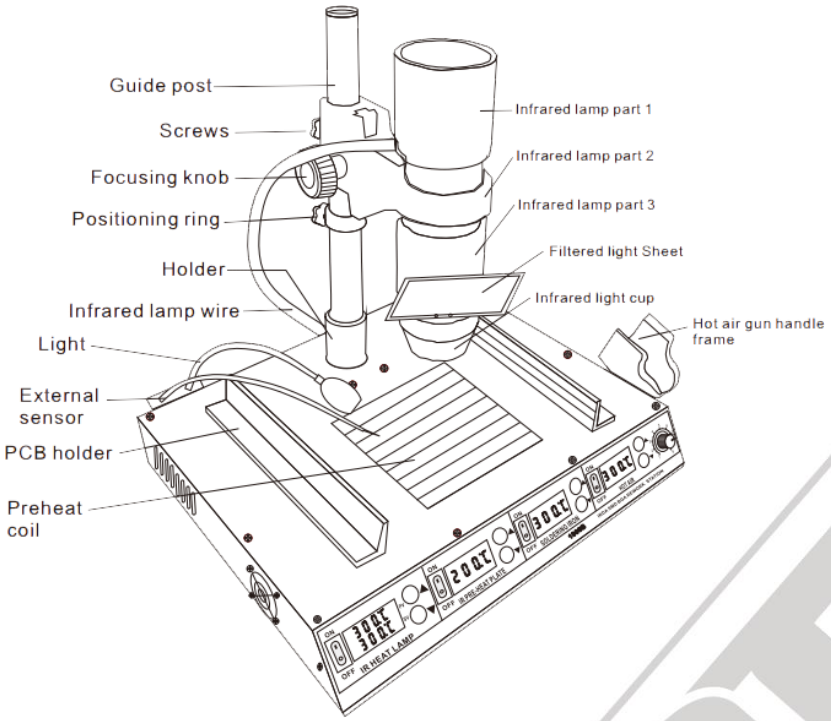

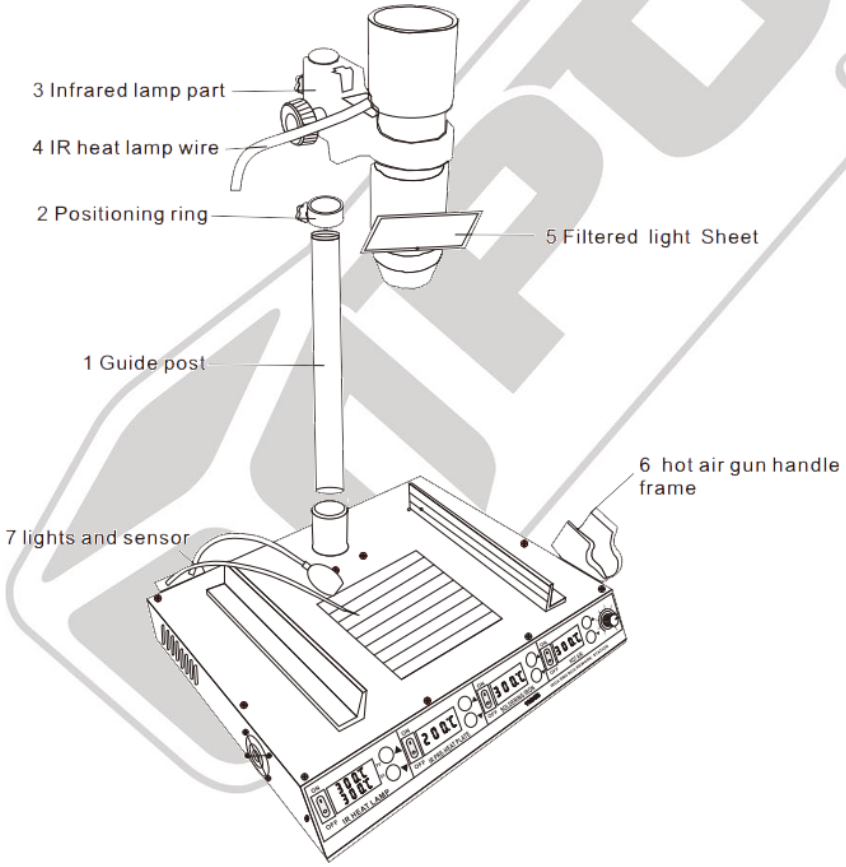

ИК пушка

1. Совместное использование ИК пушки и нагревателя плат дают оптимальный результат
2. Инфракрасная лампа имеет два режима работы – с использованием внешнего сенсора контроля температуры и без него. Если хотите использовать сенсор, положите его на поверхность нагрева.
3. Если сенсор будет перемещен за пределы светового пятна ИК лампы, функция использования сенсора автоматически отключится.

А. Установка температуры

1. Используйте кнопки вверх/вниз для установки температуры.
2. Одно нажатие изменяет температуру на 1°С.
3. Если площадь микросхемы меньше, чем 15x15mm, температура устанавливается примерно на 160 °С-200 °С;

   Если площадь микросхемы 15x15mm - 30x30mm температура устанавливается в рамках 200 °С-280 °С, если больше, чем 30x30mm, температура устанавливается на 280 ° С.
4. При установке температуры больше, чем на 280°С, будьте осторожны, не повредите микросхему.

В. Выбор насадки ИК пушки

1. Выберите размер насадки ИК пушки в зависимости от размера микросхемы. Доступны следующие размеры насадки – ф28мм/ф38мм/ф48мм. Они соответствуют следующим размерам микросхемы – меньше, чем 15x15мм/15x15мм – 30x30мм/больше, чем 30x30мм
2. После установки насадки платформа готова к работе.

Нагреватель плат

1. Установите нужную температуру по аналогии с установкой температуры ИК пушки. Температура предварительного нагрева составляет примерно 100-180°С.
2. После окончания работы отключите питание

Фен

1. Установите нужную температуру по аналогии с установкой температуры ИК пушки.
2. Используйте регулятор скорости воздушного потока для установки необходимого значения.
3. После окончания работы установите фен в держатель, и он автоматически перейдет в спящий режим.

4. После окончания работы отключите питание

Паяльник

1. Установите нужную температуру по аналогии с установкой температуры ИК пушки.
2. После окончания работы очистите жало с помощью специальной губки, опустите паяльник в подставку и отключите питание.

Настройки

1. Единицы измерения температуры по Цельсию / Фаренгейту

На задней панели станции есть переключатель единиц измерения температуры.

2. Калибровка температуры

А. Нагреватель плат / паяльник / фен

Зажмите кнопки вверх/вниз регулировки температуры в течение 3 секунд. На дисплее отобразится"00", затем нажмите кнопки вверх/вниз для корректировки. После внесения изменений подождите 3 секунды, изменения автоматически сохранятся. Температурный диапазон калибровки: -50 ° C + 50 ° C.

Б. ИК пушка

Выключите ИК пушку, зажмите кнопки вверх/вниз регулировки температуры, включите питанияе, на дисплее отобразится «20», нажмите кнопки вверх/вниз для калибровки.

С. Коррекция внешнего датчика температуры

ИК лампа должна быть в рабочем состоянии, зажмите кнопки вверх/вниз регулировки температуры, на дисплее с температурой внешнего сенсора отобразится «00», нажмите кнопки вверх/вниз для калибровки. . После внесения изменений подождите 3 секунды, изменения автоматически сохранятся.
Температурный диапазон калибровки: -50 ° C + 50 ° C.

ВНИМАНИЕ

Если на дисплее фена появится значение «---» это означает, что фен перешел в спящий режим и температура опустилась ниже 100°С.

Если на дисплее появится значение «S-E», проверьте, подсоединены ли паяльник и фен, в противном случае возникли проблемы с нагревательным элементом паяльника и фена и необходимо заменить нагревательный элемент.

Приложение. Схема разборки фена, паяльника, ИК-нагревателя

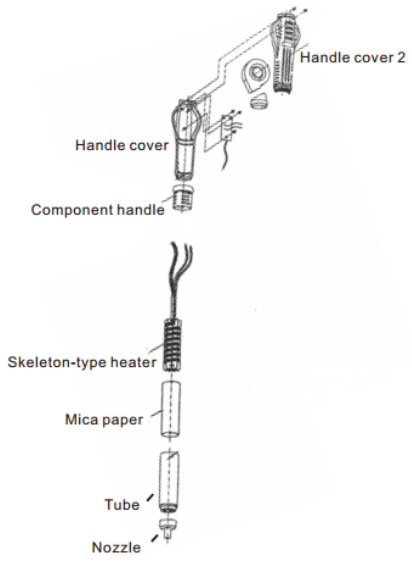

Figure 5 (Hot air gun disassembly schematic)

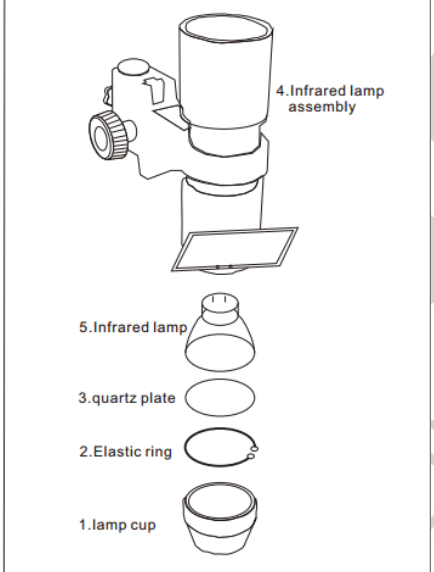

Figure 7 (Infrared lamp disassembly schematic)

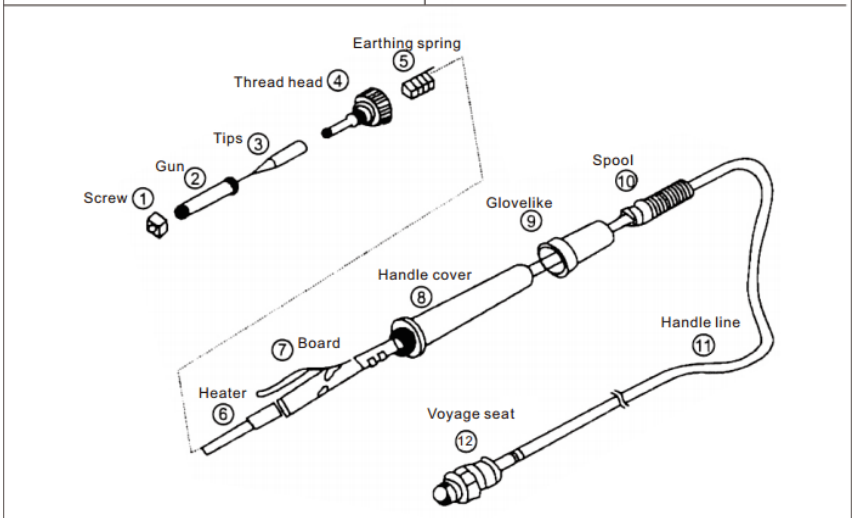

Figure 6 (soldering iron disassembly schematic)

Изменения в приведённые в данной инструкции по эксплуатации спецификации и иные сведения могут быть внесены производителем без предварительного уведомления.