Инструкция по эксплуатации паяльной станции Mueller SS1

Общие правила безопасной эксплуатации паяльной станции Mueller SS1
Внимание! Внимательно прочитайте данные правила по безопасности, несоблюдение данных правил может стать причиной поражения электрическим током, пожара или травмы.
Сохраните данную инструкцию по эксплуатации для дальнейшего использования.

Правила по организации рабочего пространства

- Необходимо чтобы рабочее место было всегда чистым и хорошо освещенным.
- Запрещается использование паяльной станции в присутствии легко воспламеняющихся газов, жидкости или пыли, т.к. в процессе работы может возникнуть искра, которая может послужить причиной пожара при взаимодействии с легко воспламеняющимися газами, жидкостью или пылью.
- В процессе эксплуатации паяльной станции не подпускайте к ней детей, а также лиц, не умеющих правильно обращаться с паяльной станцией.

Правила безопасности по работе с электрическими приборами

- Избегайте контакта с заземленными поверхностями, такими как трубки, радиаторы, цепи и охладители. В случае если ваше тело заземлено, то возникает дополнительная опасность получения электрического удара.
- Заземленные приборы необходимо подключать к соответствующим розеткам, заземленным в соответствии с правилами и стандартами. Не разрешается удалять заземляющий контакт или модифицировать вилку. Не используйте адаптеры для вилок без неподтвержденных сертификатов по безопасности. Необходимо чтобы специалист-электрик проверил надежность заземления розетки. В случае неисправности или поломки электрического прибора заземление выступает в качестве проводника низкого сопротивления для отвода электрического тока от пользователя. Применяется только к классу I (для заземленных приборов).
- Не разрешается подвергать данный прибор воздействию влаги, т.к. при попадании в него воды повышается риск поражения электрическим током. Опасность в данном случае также представляют разного рода испарения.
- Будьте осторожны со шнуром питания, держите его подальше от режущих предметов, источников тепла, движущихся механизмов, а также не тяните за шнур питания, если Вы хотите передвинуть паяльную станцию. В случае повреждения шнура его необходимо немедленно заменить, т.к. повышается опасность поражения электрическим током.
- Не разрешается эксплуатировать паяльную станцию вне помещения.

Правила личной безопасности

- Будьте предельно внимательны при работе с паяльной станцией. Не разрешается эксплуатировать паяльную станцию, будучи усталым или под воздействием лекарственных препаратов, алкоголя или наркотиков.

- Надевайте специальную одежду при работе с паяльной станцией, не надевайте украшения и свободную одежду, также держите волосы и одежду подальше от нагреваемых поверхностей.
- Избегайте случайного запуска паяльной станции, перед тем, как вставить вилку питания в розетку, убедитесь, что выключатель стоит в положении «выключено».
- В процессе работы необходимо чтобы паяльная станция находилась на ровной поверхности.
- В процессе работы используйте только надежное оборудование и приборы, не забывайте надевать защитные очки.
- Паяльное оборудование нагревается в процессе работы, поэтому запрещается трогать его сильно нагревающиеся части в процессе работы, а прежде чем приступать к замене частей паяльной станции необходимо дождаться пока она остынет.
- Панель управления данной паяльной станции защищена от разрядов статического электричества.

Эксплуатация паяльной станции Mueller SS1 и уход за ней

- При работе с паяльной станцией устанавливайте необходимые уровни нагрева, скорости и т.д., неверные установки могут привести к поломке паяльной станции.
- Запрещается использование паяльной станции в случае поломки переключателя ON \ OFF.
- Не подпускайте неквалифицированных лиц к паяльной станции, даже после ее отключения, т.к. ее части все еще могут быть нагретыми.
- Бережно обращайтесь с паяльной станцией. Содержите ее в чистоте. Приборы, с которыми обращаются аккуратно намного реже ломаются, а контролировать их проще.
- Следите за тем, чтобы части паяльной станции были надежно закреплены. В случае поломки какой-либо части паяльной станции ее необходимо немедленно заменить, прежде чем приступать к эксплуатации.
- Для замены частей паяльной станции используйте только те, которые рекомендованы производителем.

Напряжение: 120 В.
Длина шнура питания – 168 см.
AWG 18 (американский стандарт на калибр проводов).

Техническое обслуживание паяльной станции Mueller SS1

- Техническое обслуживание паяльной станции должен производить только квалифицированный профессионал, т.к. противном случае существует риск повреждений и травм.
- Используйте только оригинальные части для замены в паяльной станции, использование неоригинальных частей и несоблюдение правил инструкции может стать причиной повреждений и травм.

Технические характеристики паяльной станции Mueller SS1

- Электропитание: 220 В или 115 В
- Максимальная мощность: 75 Вт
- Температурный диапазон: 350 ºF ~ 895ºF / 175 ºC ~ 480ºC
- Длина шнура питания: 168 см
- Стабильность температуры: ±40 ºF / ±5 ºC
- Длина шнура педали: 2 метра
- Выходная мощность мотора: 12 В постоянного тока, 3.42 Вт
- Выходная мощность термофена: 4.5 Вт
- Период подачи проволоки: 0 ~ 1 секунда
- Скорость подачи проволоки: 0 ~ 100 мм / сек
- Режим управления: импульсный или непрерывный (на выбор)
- Диаметр используемой проволоки: 0.6 ~ 1.6 мм

- Скорость удаления проволоки: 0 ~ 100 мм / сек
- Внешние габариты: 368 x 163 x 327 (мм)
- Чистый вес паяльной станции: 3.1 кг
- Настройка горизонтального переключателя: 54 º в обе стороны (в целом 108 º) (см. ниже)
- Настройка высоты: 3”
- Настройка вертикального переключателя: 15º вверх и 45º вниз (см. ниже)
- Соответствует директиве RoHS.

Установка педали паяльной станции Mueller SS1

- Включите вилку педали в розетку (находится справа на корпусе паяльной станции). Убедитесь в надежности подключения.
- Установите педаль на пол в пределах доступности для пользователя.

Установка паяльной станции Mueller SS1

- Откройте крышку отсека для припоя. Установите паяльную проволоку и закройте крышку отсека. Паяльная проволока должна подаваться со дна через катушку, паяльную трубку в переднюю часть паяльной станции. Для этого можно поднять красную кнопку и пропустить проволоку через станцию.

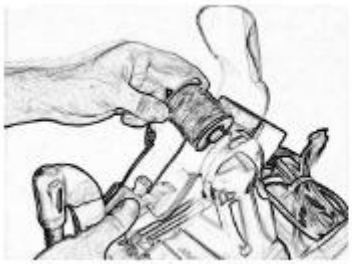

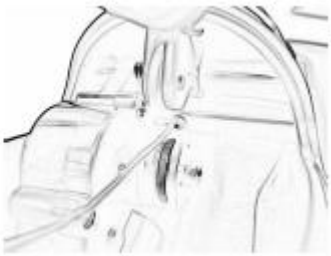

- Прежде чем подключать паяльную станцию к сети убедитесь в том, что жало установлено правильно.
- Подключите паяльную станцию к сети электропитания.
- Установите переключатель в положение ON, а также убедитесь в соблюдении всех правил безопасной эксплуатации.
- Сразу после подключения паяльной станции к сети начинает мигать поле температуры. После того как поле температуры перестанет мигать это будет означать, что необходимая температура уже достигнута. Выбранной по умолчанию единицей измерения температуры являются градусы по Фаренгейту. Для переключения на градусы Цельсия используйте специальный переключатель, расположенный в нижней части паяльной станции. Переключение с градусов Цельсия на градусы по Фаренгейту производится при отключенной и предварительно остывшей паяльной станции.
- Сохраните упаковку паяльной станции на случай ее отправки в ремонт.

Определения

- Скорость – скорость, с которой припой поступает в жало паяльной трубки.
- Длина – длина паяльной проволоки в паяльной трубке. Примечание: данное понятие применимо только когда паяльная станция находится в импульсном режиме управления.
- Непрерывный режим управления – при данном режиме проволока поступает непрерывно при нажатии педали.
- Импульсный режим управления - при данном режиме поступает только определенная часть проволоки при нажатии педали.
- Кнопка для удаления проволоки – кнопка для удаления проволоки обратно в моток, данная кнопка используется в том случае, если проволока не поступила в жало и не расплавилась.
- Режим регулировки температуры паяльного жала (диапазон от 175°C до 480°C).

- Кнопка питания для включения или отключения паяльной станции. Прежде чем нажимать данную кнопку убедитесь в том, что паяльная станция подключена к сети электропитания.

Ниже приведен рисунок с кнопками и регуляторами паяльной станции Mueller SS1

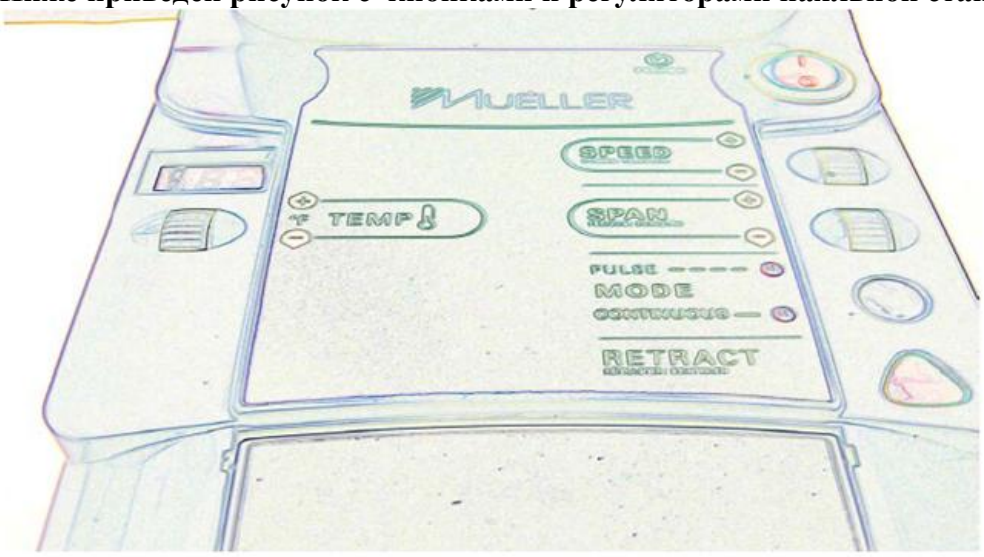
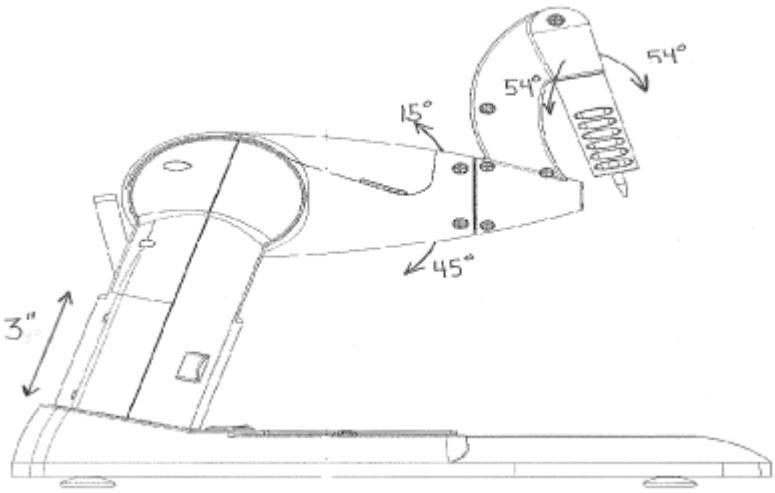
- Регуляторы можно вращать на 54° относительно центра в оба направления.
- Ножки паяльной станции можно поднять на 7.5 см от поверхности.
- Угол наклона корпуса паяльной станции до 15° вверх или до 45° вниз.
- Движущиеся части паяльной станции позволяют выбрать оптимальное положения для пользователя.