Инструкция к цифровому анемометру MS6250

Содержание

Информация для безопасного использования прибора 1
Правила правильной эксплуатации 1
Символы 1
Техническое обслуживание анемометра 1
Описание прибора 2
Названия частей анемометра 2
Названия кнопок анемометра 3
Обозначение символов 3
Технические характеристики 3
Основные характеристики 3
Электрические характеристики 3
Эксплуатация прибора 4
Измерение скорости ветра 4
Использование штативного соединителя 5
Замена батареи 5
Комплектация 5

Информация для безопасного использования прибора

Внимательно прочтите данную инструкцию, используйте прибор только по назначению, в противном случае он может быть поврежден. При правильном использовании прибор прослужит вам в течение длительного времени.

- При получении прибора проверьте его на предмет повреждений. В том случае если прибор был поврежден вследствие неправильного хранения или поставки, верните его поставщику.
- Используйте прибор при стабильном уровне температуры и влажности.

Правила правильной эксплуатации

- Эксплуатацию анемометра необходимо проводить в условиях стабильной температуры и влажности.
- Если условия доставки или хранения анемометра были неблагоприятными, то его необходимо незамедлительно проверить.
- Не храните и не используйте прибор в местах с прямыми солнечными лучами и высокой температурой, влажностью или конденсатом.
- Не трогайте лопасти датчика при работе.
- На датчик не должны попадать прямые солнечные лучи, в противном случае данные будут не верны.

Символы

CE Соответствует стандартам ЕС.

⚠ Важная информация, необходимо обратиться к инструкции по эксплуатации.

Техническое обслуживание анемометра

- Ремонт прибора производится только квалифицированными специалистами.
- Пыль с лопастей датчика удаляется струей чистого воздуха или с помощью влажной ткани и мягкого моющего средства.
- Не используйте растворители для очистки прибора, разрешается использовать только влажную ткань и мягкое моющее средство.
- Устанавливайте переключатель на отметку OFF если прибор не используется.
- После отключения питания появляется небольшой поток (≤5 μ A). Если Вы планируете убрать прибор на длительное хранение, то следует извлечь из прибора батарейки.

Описание прибора

- Предназначен для измерения скорости воздушного потока.
- Портативный профессиональный измерительный прибор с большим ЖК-дисплеем и подсветкой, что облегчает считывание данных.
- Анемометр может быть использован в ручном варианте, либо в зафиксированном положении.
- Прибор имеет функцию сохранения данных.
- Прибор имеет функцию оповещения о низком заряде батареи.

Названия частей анемометра

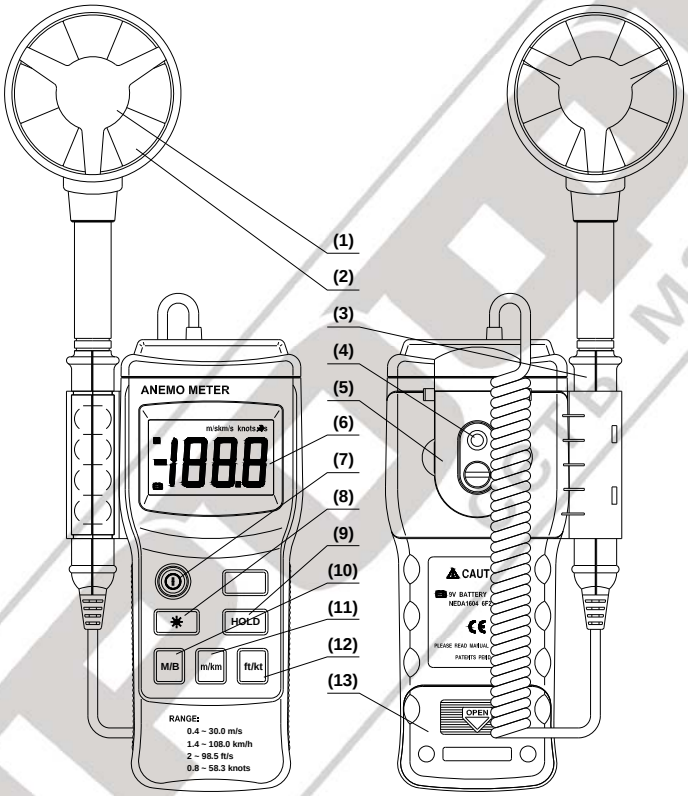

1. Датчик скорости ветра
2. Лопасти
3. Рукоятка
4. Штативный соединитель
5. Кольцо для подвешивания.
6. ЖК-дисплей
7. Кнопка питания **(ON\OFF⏻)**
8. Кнопка подсветки ☀
9. **HOLD** – кнопка удержания данных
10. **M\B** –кнопка преобразования метрической и британской систем.
11. **m\km** – кнопка преобразования метров в километры
12. **ft\kt** - кнопка преобразования футы в узлы.
13. Крышка батарейного отсека.

Названия кнопок анемометра

⏻ - Кнопка переключения питания.
☀ - Кнопка переключения подсветки.
HOLD – Кнопка удержания данных (HOLD)
M\B –Кнопка для переключения метрических систем.
m\s- km\h - Кнопка для преобразования м/с-км/ч
ft\s- knots - Кнопка для преобразования футов/с и узлов/час.

Обозначение символов

m\s – метры в секунду
km\h – километры в час
ft\s – футы в секунду
knots – узлы
H - означает, что данные, выводимые на дисплей, сохраняются.
🔋 - означает, что батарея истощена.

Технические характеристики

Погрешность определяется после калибровки при температуре от 18°C до 28°C и при относительной влажности до 75%.

Основные характеристики

- Высота: 2000 метров (максимальная)
- Метод измерений: двойная интеграция
- Дисплей: ЖК-дисплей 20мм
- Максимальное число выводимое на дисплей: 1999 (3 1/2)
- При превышении диапазона индикации на дисплее появляется число «1»
- Период выборки: приблизительно 0.4 секунды.
- Оповещение о низком заряде батареи на дисплее.
- Питание: одна батарея 9В 006р или IEC 6F22 или NEDA 1604
- Условия для работы прибора:
  Влажность: от 0 до 85% относительной влажности (без конденсата).
  Температура: от 0~ 40°C (без конденсата).
- Условия для работы датчика:
  Влажность: от 0 до 95% относительной влажности (без конденсата).
  Температура: от -20°C ~ 80°C (без конденсата).
- Условия для хранения:
  Влажность: от 0 до 80% относительной влажности (без конденсата).
  Температура: от -10°C ~ 50°C (без конденсата)
- Габариты:
  Прибор183мм (Д)×74мм(Ш) ×33мм(В)
  Датчик400 мм (Д) ×72 мм (Г)
- Вес: приблизительно 330гр.

Электрические характеристики

Температура окружающей среды: 23±5°C
Относительная влажность: <75%

m\s (метр\сек.)

Диапазон	Разрешение	Погрешность
0.4~30.0 м/с	0.1 м/с	± (2.0% + 5 цифр)
30.0~40.0 м/с	0.1 м/с	Для сравнения

km\h (км\час)

Диапазон	Разрешение	Погрешность
1.4~108.0 км/час	0.1 км/час	± (2.0% + 5 цифр)
108.0 ~144.0 км/час	0.1 км/час	Для сравнения

ft\s (футы\сек.)

Диапазон	Разрешение	Погрешность
1.3~98.5 футы/с	0.1 км/час	± (2.0% + 5 цифр)
98.5 ~131.2 футы/с	0.1 км/час	Для сравнения

Knots (узлы)

Диапазон	Разрешение	Погрешность
0.8~58.3 узлов	0.1 км/час	± (2.0% + 5 цифр)
58.3 ~77.7 узлов	0.1 км/час	Для сравнения

Эксплуатация прибора

- Питание включается /выключается при помощи кнопки ⏻.
- Функция удержания данных: при считывании данных с дисплея, Вы можете сохранять их нажав кнопку HOLD. Для отмены функции нажмите повторно кнопку HOLD.

Примечание: когда прибор находится в режиме сохранения данных, кнопки **“M\B”, m\s, km\h, ft\s, knots** не функционируют.

- Подсветка: при недостаточном освещении Вы можете включить подсветку при помощи кнопки ☀, которая будет работать в течение 15 секунд. Для отключения нажмите повторно кнопку подсветки ☀.

Примечание

- Светодиодный дисплей является единственным источником подсветки и расходует много энергии, поэтому частое использование сокращает срок службы батареи.
- В случае если заряд батареи менее 7 В, то на экране будет отображаться значок ▭. Однако, данный значок может появляться и в том случае когда заряд батареи более 7 В, если при работе прибора Вы одновременно используете подсветку экрана, т.к. в этом случае рабочий ток повышается, а напряжение снижается. При появлении на экране значка ▭ данные измерений могут быть не точными. Если при работе прибора и одновременном использовании подсветки экрана появляется значок ▭, то необходимо выключить подсветку экрана и значок ▭ исчезнет, если же он не исчезнет, то необходимо произвести замену батареи.

Измерение скорости ветра

Установите датчик вертикально по направлению ветру.

Примечание:

1. Если датчик направлен не правильно, то данные будут не верны.
2. Данные датчика будут максимально верны, если датчик установлен по направлению к ветру без порывов.

Выбор единиц измерения скорости

При проведении измерений используйте соответствующую функциональную клавишу (“M\B”, m\s, km\h, ft\s, knots)для выбора необходимой единицы измерения. Например, при использовании м/с при измерении скорости воздуха в британской системе измерений, Вы можете переключиться

на метрическую систему нажатием кнопки “M\B”, а затем нажатием кнопки m\s для выбора м\с. Если прибор настроен на измерение в режиме км/ч, то для того чтобы переключиться в режим м/с необходимо нажать кнопку “m\s, km\h”.

Использование штативного соединителя

- При необходимости можно установить прибор на штатив.
- Прибор также можно подвешивать.

Замена батареи

- Батарею необходимо заменить при появлении на дисплее значка .
- Выключите прибор и уберите крышку батарейного отсека.
- Замените батарею.
- Установите крышку батарейного отсека на место

Комплектация

- Батарея 9В NEDA 1604 или 6F22 – 1 шт.
- Держатель датчика – 1 шт.
- Чехол – 1 шт.
- Инструкция по эксплуатации – 1 шт.