Инструкция по эксплуатации ремонтной станции LUKEY-853D.

Содержание:

Общие сведения о станции: 1
Порядок работы: 1
Функции и характеристики: 1
Технические характеристики: 2
Комплектация: 2
Эксплуатация: 2
Безопасность: 2
Меры безопасности: 2
Работа со станцией: 3
Порядок работы со станцией. 3
Установка температуры: 3
Замена нагревательного элемента: 4
Уход за станцией: 4
Эксплуатация паяльной станции с постоянной температурой. 4
Подготовка к работе 4
Эксплуатация: 4
Замена нагревательного элемента: 5
Уход за паяльником: 5
Таблица поиска неисправностей: 6
Использование блока питания постоянного тока: 7

Общие сведения о станции:

Порядок работы:

- Предназначена для демонтажа или пайки компонентов в различных корпусах, таких как SOIC, PLCC, QFP, BGA и т.д.
- Подходит для сгибания труб, для сушки, предварительного нагрева, размораживания, пайки и т.д.

Функции и характеристики:

- Современный дизайн, компактные размеры.
- Антистатическое исполнение для защиты печатной платы от статического электричества.
- Встроенный микропроцессор обеспечивает отображение и контроль температуры, быстрое повышение температуры и точность установки. Данный преимущества отличают бессвинцовый демонтаж и пайку, поэтому можно проводить демонтаж и пайку таких чувствительных к воздействию температуры компонентов выполненных в корпусах SOIC, PLCC, QFP, BGA.
- Светодиодная индикация, удобная регулировка при помощи ручек и кнопок.
- Функция перехода в спящий режим облегчает процесс работы и позволяет экономить электроэнергию. При установке ручки в держатель станция переходит в режим ожидания. При снятии ручки станция переходит в установленный режим.
- Функция продувания холодным воздухом после выключения позволяет продлевать срок службы нагревательного элемента и паяльника. Если температура воздушного потока менее 50°C, то питание отключается.
- Функция защиты от короткого замыкания: если ток на выходе превышает 2А, то питание станции автоматически отключается.
- Функция проверки напряжения питания: для проверки напряжения постоянного тока от 1-100В.

Технические характеристики:

Модель		853D
Категория		Ремонтная станция (3 в 1)
Ремонтная станция	Входное напряжение	220В~50Гц.
	Выходное напряжение	29В
		10В
		26В
	Потребляемая мощность	750Вт.
	Диапазон регулировки температуры	Горячий воздух: 100-480°С
		Пайка: 200-480°С
	Температура потока воздуха в спящем режиме	50°С
	Тип компрессора	Вентиляторы
	Качество потока воздуха	80 л\ мин (макс.)
	Уровень шума	<45 дБ
Питание постоянного тока	Входное напряжение	0~15В постоянного тока (регулировка)
	Выходное напряжение	0~2 А (регулировка)
	Диапазон напряжения при тестировании	0~100В постоянного тока
	Ток при функции защиты	3 А
Габариты	Габариты станции	250×185×175
	Вес	Около 3 кг.

Технические характеристики могут меняться.

Комплектация:

Модель	Содержимое
853D	Насадки, небольшой зажим (для сборки и разборки насадок), держатель, инструкция по эксплуатации, паяльник, держатель для паяльника. Шнур питания, ручка для тестирования.

Эксплуатация:

Безопасность:

1. В целях собственной безопасности следуйте нижеследующим инструкциям:

Внимание: Неправильная эксплуатация станции может стать причиной травм.

Предупреждение: Неправильная эксплуатация станции может стать потенциальной причиной травмы.

Меры безопасности:

- Прежде чем приступать к работе проверьте заземление шнура питания.
- Будьте осторожны при работе со станцией, избегайте действий, которые могут стать причиной травм.
- Используйте станцию только по назначению.
- Будьте осторожны с горячим воздухом, чтобы избежать ожогов. Не включайте станцию вблизи воспламеняющихся газов или материалов, например бумаги. Сопло и воздух находятся при высокой температуре. Не трогайте горячее сопло руками и не направляйте поток горячего воздуха на кожу. Перед проведением замены частей станции не забудьте отключить питание, а также дождаться пока станция остынет до комнатной температуры.
- При пайке может выделяться дым, поэтому необходимо работать в хорошо вентилируемом помещении.

- Если вы не используете паяльник, то необходимо установить его в специальный держатель.
- Если Вы делаете большой перерыв во время работы или станция долгое время не используется, то не забудьте отключить шнур питания во избежание несчастных случаев.
- Избегайте попадания на станцию влаги, а также не работайте с ней, если у вас влажные руки.
- При отключении шнура питания придерживайте за вилку.
- Во избежание несчастных случаев не разрешается самостоятельно модифицировать устройство. Обращайтесь к квалифицированным специалистам. Для замены используйте только оригинальные части.
- В целях безопасности держите станцию вне досягаемости детей.

Работа со станцией:

Порядок работы со станцией.

- Установите станцию на ровную поверхность, закрепите держатель для паяльника слева или справа (по желанию). Установите ручку термофена в держатель, а паяльник в держатель для паяльника.
- Подключите кабель питания.
- Подберите необходимую насадку (желательно использовать насадку с большим диаметром).
- В целях продления срока службы нагревательного элемента и паяльника старайтесь устанавливать поток воздуха на максимальную отметку и не уменьшать поток воздуха. При подключении питания на экране появятся «---», т.е. станция будет находиться в режиме ожидания.
- Для установки необходимой температуры и потока воздуха используйте кнопки △ и ▽
- Начинайте работу только после стабилизации температуры (точка в нижнем правом углу дисплея означает нагрев, если она мигает, то это означает, что температура стабильна).
- Необходимо помещать ручку термофена только в держатель термофена, а не на поверхность рабочего стола, чтобы избежать травм. Если термофен не был установлен в держатель, то питание станции автоматически отключается и активизируется продувка холодным воздухом нагревательного элемента. Станция переходит в ждущий режим при температуре ниже 50°C.

Предупреждения:

- По возможности используйте необходимую температуру при максимальном воздушном потоке, это послужит защитой микросхемы от повреждений при демонтаже и пайке, а также продлит срок службы нагревательного элемента и паяльника.
- Необходимо, чтобы никакие посторонние предметы не затрудняли работу термофена.
- Минимальное расстояние между объектом и наконечником термофена составляет 2 мм.
- Для работы выбирайте подходящую насадку. Существует разница температур при использовании разных насадок.
- Сопло и воздух находятся при высокой температуре. Не трогайте горячее сопло руками и не направляйте поток горячего воздуха на кожу. Перед проведением замены частей станции не забудьте отключить питание, а также дождаться пока станция остынет до комнатной температуры.

Установка температуры:

- В процессе работы установка температуры производится при помощи кнопок △ и ▽. Устанавливаемая температура отображается на экране.
- При однократном нажатии кнопки △ температура повысится на 1°C, а при однократном нажатии кнопки ▽ температура понизится на 1°C. Если нажимать данные кнопки удерживая, то температура будет продолжать подниматься или понижаться. Температура отобразится на дисплее через 5 секунд. Если Вы устанавливаете паяльник в держатель, то на экране отображается «---» и станция переходит в ждущий режим.

Обозначения символов:

- Кнопка △ означает «Вверх», т.е. повышение температуры, а кнопка ▽ означает «Вниз», т.е. понижение температуры.
- Значок «---» на экране означает, что температура термофена ниже 50°С, станция находится в режиме ожидания, а паяльник установлен в держатель.
- «S-E» на экране означает неполадку с датчиком и необходимо заменить нагревательный элемент (нагревательный материл и компоненты датчика).

Замена нагревательного элемента:

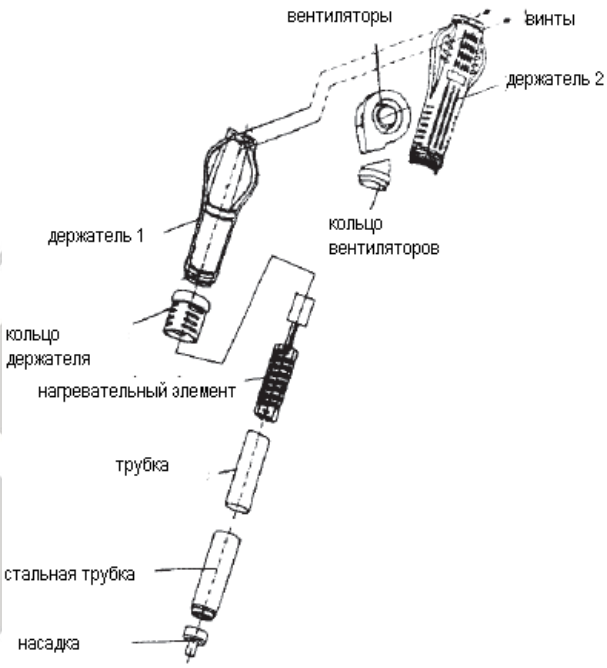

- Прежде чем приступать к замене нагревательного элемента отключите питание.
- Дождитесь пока нагревательный элемент остынет.
- Отвинтите 2 винта на ручке паяльника как показано на рисунке.
- Удалите вентиляторы и корпус, затем разберите нагревательный элемент.
- Удалите нагревательный элемент и трубку, которая находится сверху нагревательного элемента, будьте осторожны с заземляющими контактами.
- Установите в трубку новый нагревательный элемент, затем поместите в трубку из нержавеющей стали, убедитесь в том, что нагревательный элемент установлен как следует.
- Соберите паяльник в обратном порядке.

Внимание:

- При замене нагревательного элемента будьте осторожны, чтобы не повредить заземляющие контакты и контакты вентиляторов.
- При сборке паяльника закрепляйте пластиковую ручку и трубку из нержавеющей стали при помощи отверстия внутри трубки.

Уход за станцией:

- Внешний корпус станции разрешается протирать немного влажной тканью, при этом не разрешается мочить станцию. Не забудьте отключать питание станции.
- Пыль можно смахивать мягкой щеткой, необходимо периодически очищать прибор от пыли, чтобы избежать засорения отверстия для воздуха.

Эксплуатация паяльной станции с постоянной температурой.

Подготовка к работе

- Установите станцию на ровную поверхность, а паяльник в держатель, подключите кабель питания.
- В держателе паяльника имеется специальная чистящая губка. Необходимо намочить и отжать губку, а затем поместить ее в отверстие.

Внимание:

Губка разбухает после намокания, поэтому е необходимо отжать, т.к. в противном случае она может стать причиной поломки станции.

Эксплуатация:

1. Подключите питание и включите прибор.
2. Установите необходимую температуру для пайки.

- Регулировка температуры: с помощью микропроцессора происходит контроль и отображение температуры. Для установки желаемой температур используйте кнопки △ и ▽. При достижении температурой установленной отметки в правом нижнем углу дисплея начнет мигать небольшая точка.
- В процессе работы установка температуры производится при помощи кнопок △ и ▽. Устанавливаемая температура отображается на экране. При однократном нажатии кнопки △ температура повысится на 1°С, а при однократном нажатии кнопки ▽ температура понизится на 1°С. Если нажимать данные кнопки удерживая, то температура будет продолжать подниматься или понижаться.

Внимание:

- Кнопка △ означает «Вверх», т.е. повышение температуры, а кнопка ▽ означает «Вниз», т.е. понижение температуры.
- По возможности старайтесь использовать низкую температуру, т.к. это защитит нагревательный элемент и продлит срок службы жала паяльника.

Замена нагревательного элемента:

- Перед заменой нагревательного элемента отключите питание станции.
- Производите замену нагревательного элемента только когда он остынет.
- См. рисунок ниже:

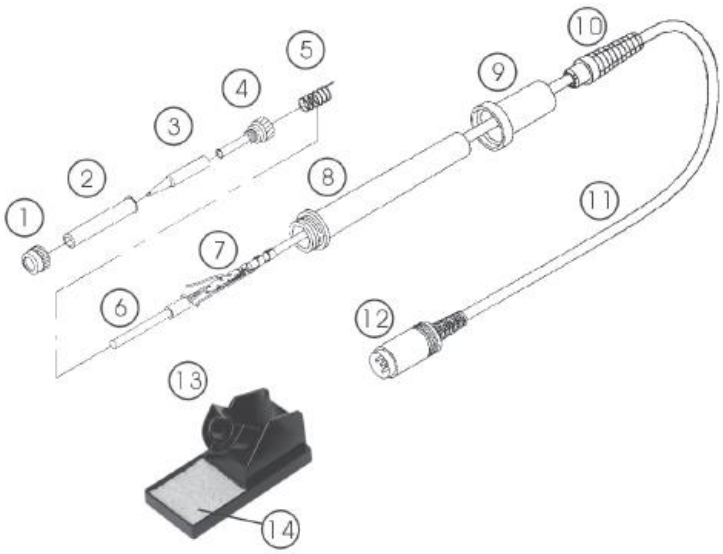

№	Название детали
1	Гайка
2	Корпус жала
3	Жало
4	Штуцер
5	Заземляющая пружина
6	Нагревательный элемент
7	Клеммная плата
8	Рукоятка
9	Корпус рукоятки
10	Изолятор шнура
11	Соединительные провода
12	Ручка паяльника
13	Держатель паяльника
	Чистящая губка

- Отвернуть против часовой стрелки гайку (1) и снять корпус жала (2) и жало (3).
- Отвернуть против часовой стрелки штуцер (4) и снять его.
- Вытянуть из D-рукава заземляющую пружину (5).
- Вытянуть красный и белый провода (7) и нагревательный элемент (6).
- Замените нагревательный элемент, будьте осторожны, чтобы не повредить контакты заземляющей пружины.
- Соберите паяльник в обратном порядке.

Уход за паяльником:

- Внешний корпус разрешается протирать немного влажной тканью, при этом не разрешается мочить станцию. Не забудьте отключать питание станции.

Уход за наконечником:

- Чистите регулярно жало паяльника чистящей губкой, т.к. окислы и органические соединения припоя и флюса постепенно загрязняют жало.
- Загрязнения могут привести к некачественной пайке и плохой теплоотдаче жала паяльника. При регулярной работе с паяльником производите очистку жала не реже одного раза в неделю.
- Никогда не оставляйте паяльник без работы при установленной высокой температуре на длительное время. Образующаяся окисная пленка сильно ухудшает теплоотдачу паяльника.
- Вытрите паяльник и покройте его жало свежим припоем. Это предотвратит окисление жала паяльника.

Предупреждения:

- Не очищайте жало напильником.
- Если на поверхности жала остались черные пятна окисла, нанесите на жало свежий припой с флюсом. Вытрите жало чистящей губкой. Повторяйте процедуру до тех пор, пока весь окисел не будет удален с поверхности жала. Покройте новым припоем.
- Если жало деформировано или сильно изъедено, замените его новым.

Таблица поиска неисправностей:

Неисправность	Проверка	Решение
Лампа нагревателя не загорается.	• Проверьте шнур питания (подключен он или нет)	Подключите шнур питания
	• Сгорел предохранитель. Возможные причины: • короткое замыкание внутри паяльника • пружина заземления касается нагревательного элемента • нагревательный элемент скручен и замкнут.	При сгорании предохранителя установите причину его сгорания. После устранения причины замените предохранитель.
Лампа нагревателя загорается, но паяльник остается холодным.	• Обрыв в шнуре питания паяльника • Обрыв в нагревательном элементе	Проверьте, не поврежден ли нагревательный элемент или ручка паяльника, при необходимости замените их.
Неустойчивый нагрев паяльника.	Возможные причины: Обрыв в шнуре питания.	Замените шнур питания.
Температура жала очень низкая.	• Правильно ли отрегулирована температура?	Отрегулируйте температуру повторно
Жало паяльника не удерживает припой	• Достаточно ли высокая температура жала?	Установите необходимую температуру.
	• Чистое ли жало паяльника?	См. раздел «Уход за жалом паяльника»
Жало не удерживает нужную температуру.	• Покрыто ли жало пятнами окисла?	См. раздел «Уход за жалом паяльника»
	• Правильно ли отрегулирована температура?	Установите необходимую температуру.
Жало паяльника не вытаскивается.	• Жало заклинило.	Замените жало.
	• Жало деформировалось в результате перегрева.	

Использование блока питания постоянного тока:

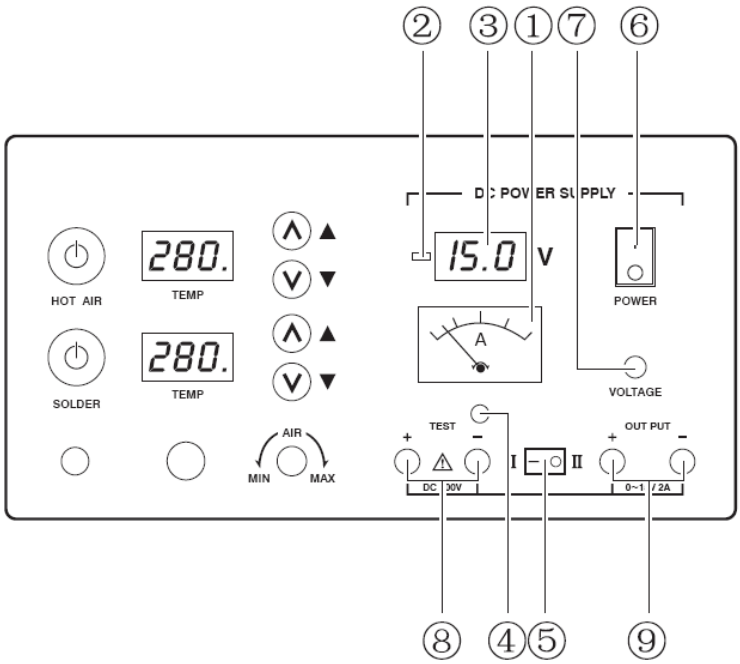

1. Экран.
2. Зеленая лампочка.
3. Экран, отображающий напряжение.
4. Настройка экрана.
5. Выбор переключателя.
6. Переключатель питания.
7. Настройка выходного напряжения.
8. Отрицательная и положительная клеммы для тестирования постоянного тока.
9. Выходные отрицательная и положительная клеммы.