# *Инструкция по эксплуатации тестера кабеля CT-NT006*

(Серия с кабельной нагрузкой дисплейного типа)

➢ Общее описание

CT-NT006 в основном используется для коаксиальных кабелей с BNC разъемом 10Base-T, AT&T258A, EIA/TIA568, сетей с кольцевой структурой и т.п. (см. рис. 1).

Вы можете быстро проверять поврежден ли кабель или перепутаны пары, а также условия прокладки и состояние экранировки кабеля с помощью индикаторов на передней панели тестера (только кабели BNC), а также с помощью разъемов. С помощью данного тестера Вы можете проверять уже проложенные и очень длинные кабели.

Рис. 1

➢ Характеристики

1. Источник питания: постоянное напряжение - 9 В, потребляемый ток - 8 мА
2. Время сканирования: около 2 с \ цикл
3. Тип батареи: 6F-22 (9 В)
4. Внешние размеры: основного прибора: 115(Д)×62(Ш)×27(В)
   Разъемов: 115(Д)×30 (Ш)×27(В)
5. Вес: примерно 250 гр
6. Состав: основной прибор и кабельная нагрузка.
7. Комплектация: BNC гнездо (CT-NT006-1)

Две соединительные головки BNC/BNC (CT-NT006-2)

**Название частей тестера**

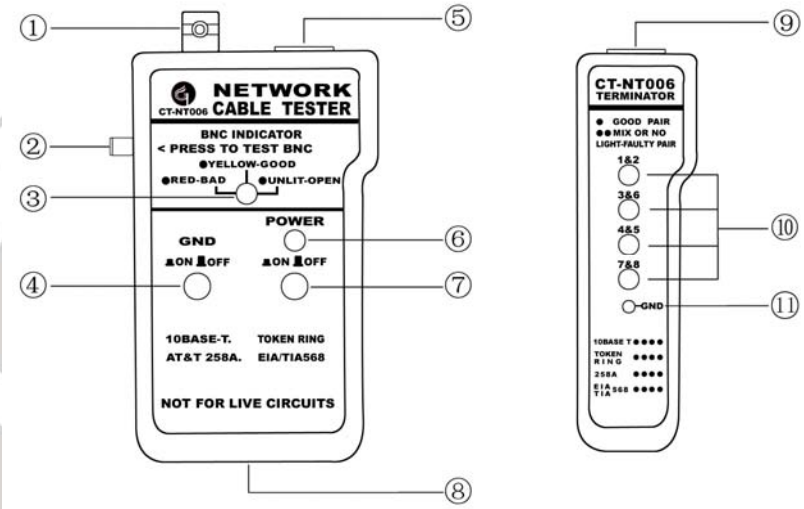


Рис. 2

1. BNC гнездо
2. BNC индикатор
3. Тестовая кнопка
4. Включатель «GND» (заземление)
5. RJ45 гнездо
6. Индикатор питания
7. Включатель питания
8. Крышка батарейного отсека (сзади)
9. RJ45 гнездо
10. Индикатор линии
11. Индикатор заземления

- **Процесс эксплуатации тестера**

**1. Тестирование коаксиального кабеля (BNC)**

1. С одной стороны кабель должен быть подключен к основному устройству, а с другой к кабельной нагрузке (CT-NT006-1) (см. рис 3)
2. Включите прибор (кнопка питания ON). При этом должен загореться индикатор питания.

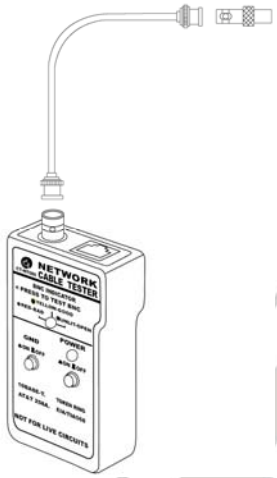


Рис. 3

3. После подсоединения коаксиального кабеля, BNC индикатор не должен гореть. Если он горит красным светом, то в BNC кабеле короткое замыкание.
4. Нажмите левую кнопку (для проверки кабеля BNC). Если BNC индикатор горит зеленым светом, то испытуемый кабель нормальный. Если он не горит, то в BNC кабеле короткое замыкание.

**2. Тестирование коаксиальных кабелей с BNC разъемом 10Base-T, AT&T258A, EIA/TIA568 и кабеля сетей с кольцевой структурой.**

1. С одной стороны кабель должен быть подключен к гнезду RJ45 основного устройства, а с другой к кабельной нагрузке (см. рис. 4)
2. Включите прибор (кнопка питания ON). При этом должен загореться индикатор питания.

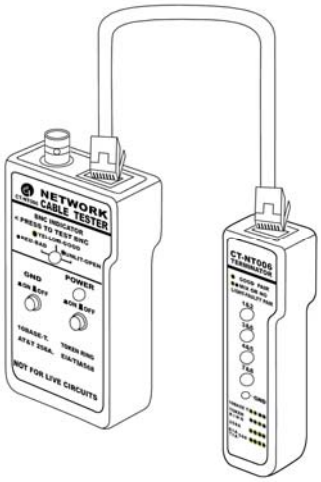


Рис. 4

3. Основное устройство сканирует каждую пару линий в кабеле, а на кабельной нагрузке загораются индикаторы. Обычно каждой исправной паре будет соответствовать зеленый индикатор. Если индикатор горит красным светом, то пары перепутаны между собой. А если индикатор не горит, то эта пара имеет обрыв или короткое замыкание.

4. Установите кнопку GND в положение ON для проверки экрана. В случае если все в порядке, то все соответствующие индикаторы и индикатор GND будут гореть зеленым цветом. Исключением являются индикаторы 3 и 6. Если индикатор «земли» не горит, то экран имеет повреждение.

⚠**Внимание!**

1. Пожалуйста убедитесь , что вы используете батарейку 9 В.
2. Если вы долгое время не используете тестер, то выньте из него батарейку.
3. Если Вы не собираетесь проверять целостность экрана кабеля, то устанавливайте переключатель GND в положение OFF.

⚠**Внимание!**

Не допускайте тестирование подключенных проводов, т.к. высокое напряжение может стать причиной поломки тестера.