Инструкция по эксплуатации паяльника с керамическим нагревательным элементом и возможностью контроля температуры СТ-922, 15 Вт.

1. Ручка измерения температуры на паяльнике.
2. Встроенный изолированный керамический нагревательный элемент.
3. Сопротивление изоляции 100М.
4. Регулируемая температура в диапазоне 200°С- 480°С.
5. Различные жала можно использовать для разных целей при пайке.
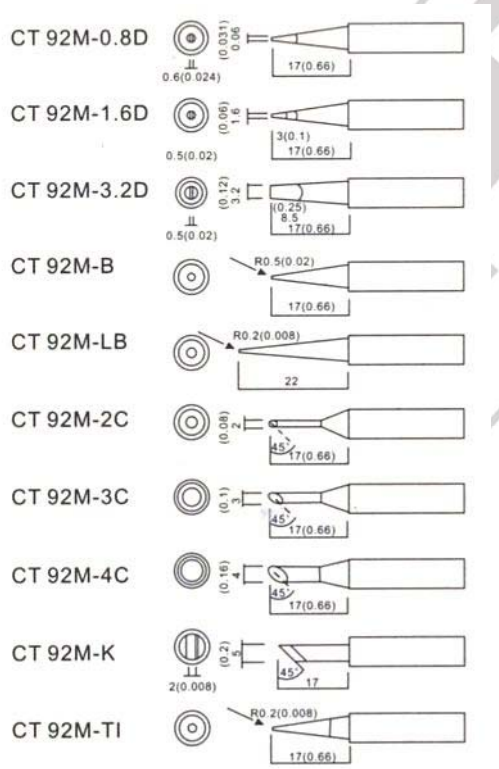
Сменные жала: