Инструкция по эксплуатации термофена с микропроцессором CT-33D.

Содержание:

Знакомство с термофеном:..... 1
Функции и описание:..... 1
Технические характеристики:..... 2
Название частей термофена:..... 3
Эксплуатация термофена: 3
Применение: 4
Насадки для термофена:..... 4

Внимание!

1. Не разрешается использовать термофен в присутствии взрывоопасных газов, испарений и т.д.
2. Не направляйте сопло термофена на открытые участки тела.
3. Не трогайте сопло в процессе работы и после окончания работы, пока оно не остынет.
4. Не устанавливайте и не меняйте сопло в процессе работы.
5. Для предотвращения несчастных случаев используйте только оригинальные запчасти для ремонта термофена.

Предупреждение!

1. Не оставляйте термофен без присмотра во время работы.
2. Используйте термофен только в сухом помещении, во избежание опасности поражения электрическим током. При использовании термофена в помещении с присутствием влаги, выбирайте сухое место и надевайте резиновые сапоги.
3. Не эксплуатируйте термофен при слишком большой мощности, т.к. это может стать причиной повреждения шнура питания и даже несчастных случаев.
4. Необходимо, чтобы сопло термофена был всегда чистым.
5. Термофен имеет в своем строении хрупкий керамический элемент, поэтому не разрешается его ударять или трясти.

Знакомство с термофеном:

Данный термофен CT-33D способен работать при высокой мощности и температуре, а также при сильном потоке воздуха. Термофен имеет керамическое кольцо, обеспечивающее высокую температуру и делая работу с термофеном более безопасной. Благодаря двойной турбине поток воздуха более сильный и равномерный, также имеется надежный температурный контроль, благодаря чему расширяется область применения термофена. Работа данного термофена контролируется микропроцессором, благодаря чему можно следить за текущей и установленной температурой и облегчается процесс регулировки температуры.

Функции и описание:

1. Мощность, быстрый нагрев, высокая температура.
2. Управление посредством микропроцессора, точный температурный контроль.
3. ЖК-дисплей, цифровое и моделирующее отображение температуры.
4. Зеленый экран.
5. Благодаря плавному температурному контролю расширяется область применения термофена.
6. Благодаря двухступенчатому контролю потока воздуха термофен отвечает многим требованиям.
7. При поломке температурного сенсора звучит звуковой сигнал.
8. После работы активизируется режим охлаждения нагревателя и фена («│»), благодаря чему продлевается срок его службы.

9. Многофункциональность термофена обеспечивают сменные насадки.
10. Воздушный фильтр удерживает посторонние предметы от проникновения, а также обеспечивает чистоту воздуха и внутренних частей.

Технические характеристики:

№ модели	CT-33D
Напряжение	220В±10%
На выходе	160Вт
Температурный контроль Уровень 1 Уровень 2 Уровень 3	 50°C(режим охлаждения) 50-650°C (автоматический) 50-650°C (автоматический)
Частота воздушного потока Уровень 1 Уровень 2 Уровень 3	 250л/мин 270 л/мин 500 л/мин
Цифровой дисплей для отображения температуры	50-650°C (один шаг- 10°C)
Дисплей моделирования температуры	6 секций (каждая 100°C)
Габариты (мм)	Длина: 290, Высота: 200
Вес	825г.
Шум	<72дБ(А)

Название частей термофена:

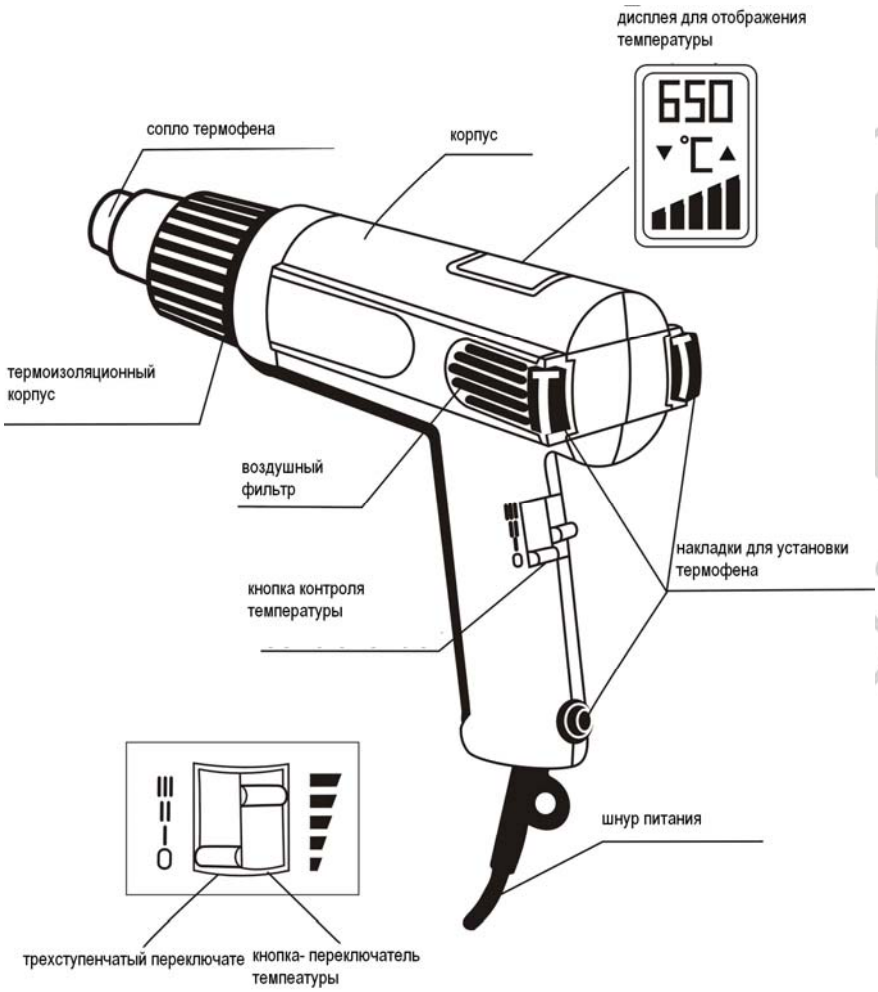

Эксплуатация термофена:

1. Установка:

Установите синий переключатель на отметку «│», при этом из сопла термофена начнет поступать поток холодного воздуха 250 л/мин. (при температуре 50°С). Для регулировки температуры используйте красную кнопку, Вы можете передвигать ее вверх или вниз. При передвижении кнопки вверх на экране появляется кнопка “Δ” и при этом температура повышается. При передвижении кнопки вниз на экране появляется кнопка “□” и при этом температура понижается.

2. Нагрев:

При установке синего переключателя в положение «│» или «│ │ │» температура воздушного потока начнет подниматься и достигать установленного значения. Для регулировки температуры переключайте красную кнопку.

Минимальный шаг при регулировке температуры 10°.

3. Регулировка потока воздуха:

При переключении «│» или «│ │ │» частота воздушного потока 270л\ мин и 500л\мин. отдельно.

Выбор подходящего воздушного потока осуществляется при помощи синей кнопки.

4. Отключение и охлаждение:

После окончания работы сначала установите синий переключатель в положение «│», а затем когда температура опустится до 100°С необходимо переключить на отметку «0» для отключения термофена. Для самостоятельного охлаждения термофена установите его в вертикальное положение на специальные накладки.

Внимание:

1. Делайте перерывы при работе с термофеном. Для продления срока службы термофена выключайте его на 15 минут после каждого использования в течение 45 минут.
2. Термофен имеет систему защиты, т.е. при слишком высокой температуре он отключается. После этого продолжает поступать поток воздуха, но при этом термофен не нагревается, т.е. необходимо заменить нагреватель.
3. Периодически снимайте и очищайте фильтр.
4. Появление на экране “_ _ _” означает, что температурный сенсор не исправен и его необходимо заменить.
5. Если при переключении «│» или «│ │»через сопло поступает горячий поток воздуха, то это значит, что температурный сенсор несправен и следует заменить нагревательный элемент.

Применение:

Термофен можно применять для разных целей:

- Пайка или демонтаж электронных компонентов, проводки печатных плат.
- Сжатие, упаковка в усадочную пленку.
- Предварительный нагрев припоя перед пайкой. Предварительный нагрев мелких частей, ослабление установленных частей.
- Сушка очищенных электронных компонентов, клея и краски.
- Опрессовка: пластик становится гибким благодаря горячему воздуху.
- Дезинфекция: горячий воздух убивает бактерии и споры.
- Размораживание оборудования покрытого льдом.
- Очистка: возможность удалять пыль с поверхности электронных компонентов и печатных плат потоком холодного воздуха.

Насадки для термофена:

СТ-33-01 СТ-33-02 СТ-33-03

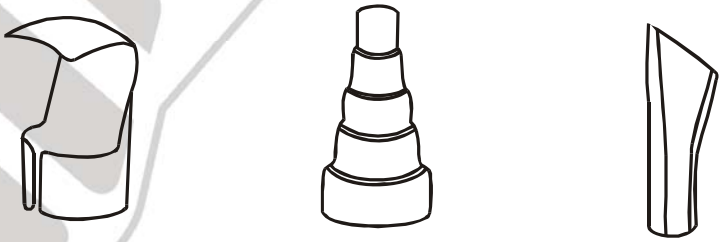

СТ-33-04 СТ-33-05 СТ-33-06