Беспроводная электроотвёртка CSD-36A

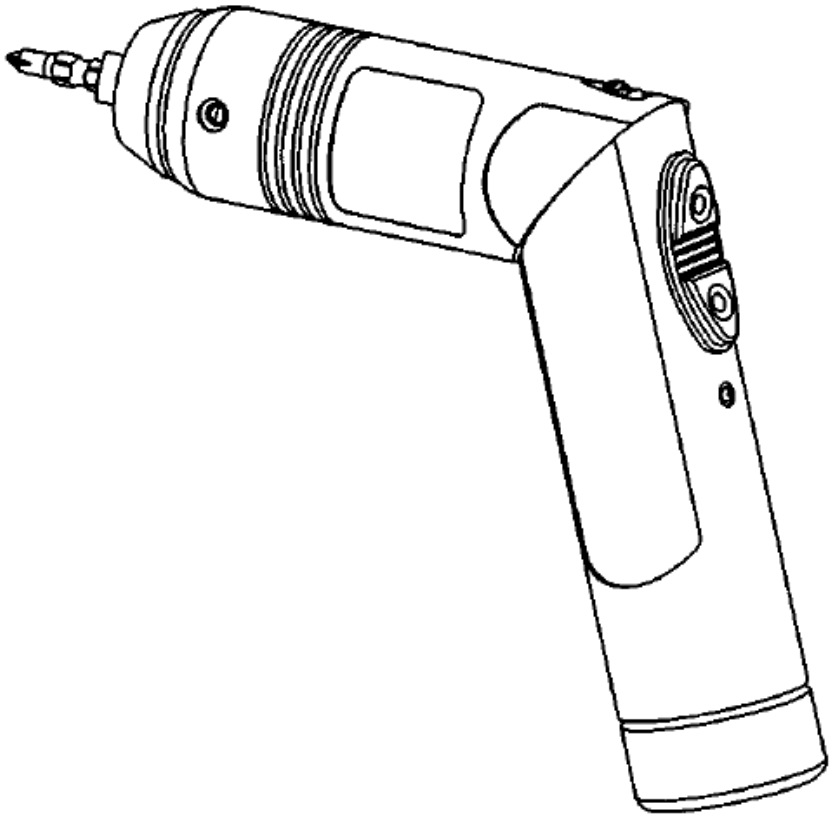

Сохраните данную инструкцию на случай появления необходимости в ней в будущем.

Общие правила безопасности для любых инструментов, работающих от аккумулятора.

ОСТОРОЖНО! Внимательно ознакомьтесь с инструкцией. Несоблюдение нижеприведённых инструкций может привести к удару током, воспламенению и/или серьёзным травмам.

Рабочее место

Содержите своё рабочее место в чистоте. Рабочее место должно быть хорошо освещено. Беспорядок и недостаток освещения могут стать причиной несчастных случаев.

Не используйте электроприборы вблизи взрывчатых веществ, легковоспламеняющихся жидкостей, газов или пыли. Искры от электроприборов могут привести к воспламенению.

Рядом с рабочим местом не должно быть посторонних, т.к. они могут отвлечь Вас.

Меры безопасности

Обращайтесь осторожно с проводами. Никогда не держите прибор за провод. Не держите провод вблизи от источников высокой температуры, масла, острых углов и подвижных объектов. Повреждённый провод необходимо немедленно заменить. Повреждённый провод может привести к воспламенению. Относится только к инструментам отдельным блоком питания.

Инструменты со встроенным или с отдельным блоком питания необходимо заряжать только с помощью предусмотренного для этого зарядным устройством. Зарядное устройство, подходящее для одного типа аккумулятора, при использовании для зарядки другого, может стать причиной возгорания.

Используйте электрические инструменты только со специально предназначенными для них источниками питания. Использование других источников питания может привести к возгоранию.

Личная безопасность

Будьте внимательны, не отвлекайтесь и руководствуйтесь здравым смыслом при работе с электрическим инструментом. Не работайте с инструментом, находясь в состоянии сильного утомления или под влиянием сильнодействующих препаратов или алкоголя. Отсутствие должной сосредоточенности может привести к серьёзным травмам.

Одевайтесь соответственно. Не работайте в очень свободной одежде. Снимите все украшения. Не работайте с распущенными длинными волосами. Держите движущуюся часть инструмента подальше от волос, одежды и перчаток. Распущенные волосы, свободная одежда и украшения могут зацепиться за движущуюся часть инструмента.

Во избежание случайного запуска, перед тем как вставить аккумулятор, убедитесь, что курок заблокирован или находится в выключенном состоянии. При установке аккумулятора в инструмент не держите палец на курке, т.к. это может привести к травмам.

Перед тем как включать инструмент вытащите из него ключ для затягивания. При включении инструмента, ключ может Вас поранить.

Не давите при работе на инструмент слишком сильно. Старайтесь работать в устойчивом положении, постоянно сохраняя равновесие, т.к. это поможет Вам лучше контролировать движение инструмента в непредвиденных ситуациях.

Используйте средства специальной защиты. Всегда работайте в защитных очках. В особых условиях необходимо надевать маску от пыли, нескользящие ботинки, каску или наушники.

Рекомендации по работе и уходу за инструментом

Используйте струбцину или другие вспомогательные инструменты для фиксации рабочей поверхности к устойчивой платформе. Не держите обрабатываемый предмет в руке и не облокачивайте его на себя, т.к. работать с незакреплённым предметом очень сложно и опасно.

Не используйте инструмент не по назначению. Для каждой задачи используйте соответствующий инструмент. Инструмент, использованный по назначению, выполнит предназначенную для него работу лучше и безопаснее.

Не используйте инструмент, если он не включается или не выключается. Инструмент с неконтролируемым выключателем опасен для использования и должен быть починен.

Перед тем как проводить какую-либо регулировку, менять аксессуары или убрать инструмент в коробку, отсоедините источник питания, или поставьте выключатель в положение «Off». Такие меры безопасности уменьшают риск случайного запуска инструмента.

Храните инструмент и его запчасти вне досягаемости для детей или людей, не умеющих с ним обращаться. В неопытных руках инструмент представляет опасность.

Когда блок питания не используется, держите его подальше от металлических предметов, таких как скрепки, монеты, ключи, гвозди, шурупы или другие маленькие металлические предметы, которые могут привести к замыканию. Замыкание контактов может привести к возникновению искр, оплавления или пожара.

Аккуратно храните инструменты. Сохраняйте режущие инструменты острыми и чистыми. Поддерживание острых режущих инструментов в хорошем состоянии уменьшает вероятность их заедания, и ими легче работать.

Проверьте движущиеся части на смещение или заедание, а также, не сломано ли что-либо что может повлиять на нормальную работу инструмента. Если что-то не так, прежде чем приступить к работе, отнесите инструмент в сервис. Многие несчастные случаи происходят из-за того, что инструмент не поддерживается в должном состоянии.

Используйте только комплектующие, рекомендованные для вашей модели производителем. Комплектующие, подходящие к одному инструменту, при использовании их с другим инструментом могут привести к непредвиденным последствиям.

Дополнительные правила безопасности

Для Вашей безопасности, не подключайте инструмент к сети и не используйте его до тех пор, пока он не будет полностью собран в соответствии с данными инструкциями, и пока Вы не прочитаете и не поймёте до конца это руководство. Не храните и не используйте инструмент и блок питания в местах, где температура может превышать 35°С (например, на улице или летом в металлических строениях).

Вид снаружи

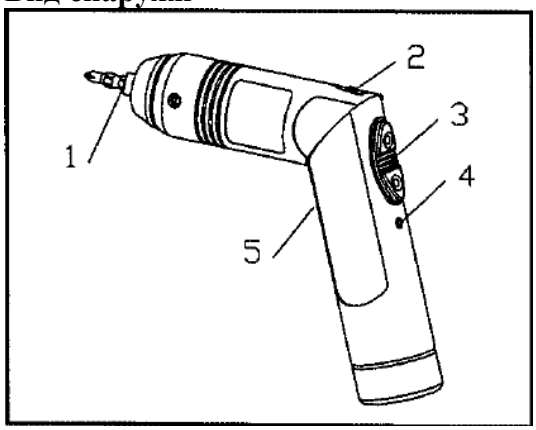

Список частей

1. **Патрон**
2. **Переключатель частоты вращения шпинделя**
3. **Переключатель направления вращения двигателя**
4. **Индикатор зарядки**
5. **Место для зарядки**

Не пытайтесь использовать инструмент, если в нём нехватает какой-либо части. Сначала правильно всё соберите.

Техническая информация

Напряжение		3,6 В
Источник питания		3Х1,2 никель-кадмиевая перезаряжаемая батарея
Скорость без нагрузки		300/мин
Данные зарядного устройства	Тип зарядного устройства	JDA-36
	Номинальное выходное напряжение	5 В
	Номинальная сила тока на выходе	350 мА
	Среднее время зарядки	3-5 часов
Масса		450 г

Пояснения: В – Вольт, /мин – оборотов в минуту, мм – миллиметр

Сборка

Как вставлять биты

Прежде чем вставлять в электроотвёртку необходимую биту, проверьте, чтобы адаптер (хвостовик) был плотно вставлен в патрон.

Работа

Переключатель направления вращения двигателя

Переключатель направления вращения двигателя позволяет менять направление вращения патрона.

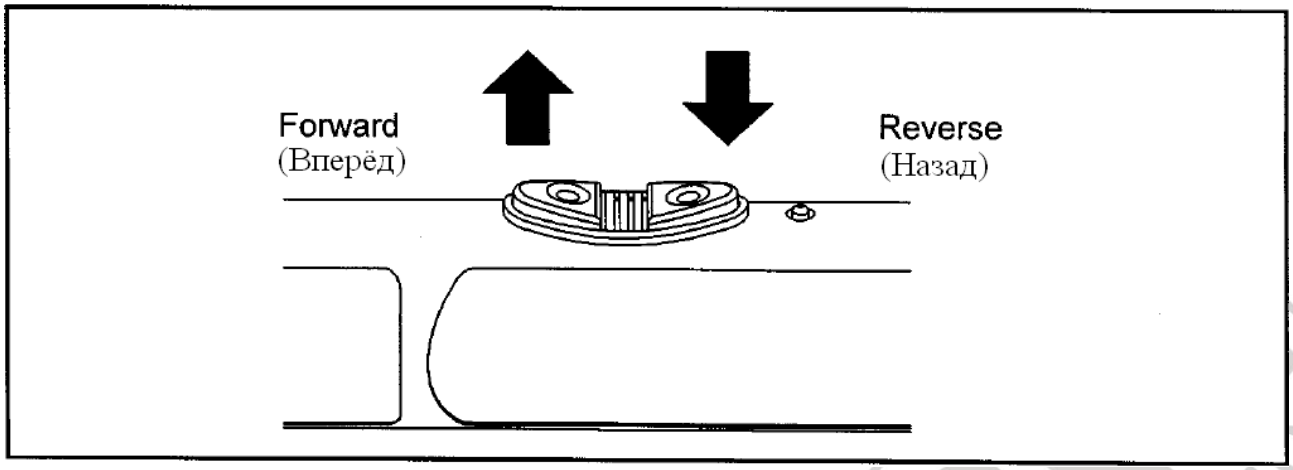

Для того чтобы поменять хват с прямого на пистолетный, отожмите кнопку 2 и поворачивайте нижнюю часть электроотвёртки до щелчка. Для того чтобы вернуться к прямому хвату, проделайте эту процедуру в обратном направлении.

Зарядка

При нормальном использовании электроотвёртку можно заряжать несколько сот раз. Для того чтобы электроотвёртка работала исправно, заряжайте её хотя бы раз в полгода. Для зарядки вставьте штепсель зарядного устройства во вход для зарядного устройства в корпусе инструмента. Подсоедините зарядное устройство к сети переменного тока 230 В. Как только начнётся зарядка, загорится индикатор.

Для сведения

Время зарядки составляет от 3 до 5 часов. Не заряжайте аккумулятор слишком долго, т.к. это может привести к повреждению электроотвёртки.

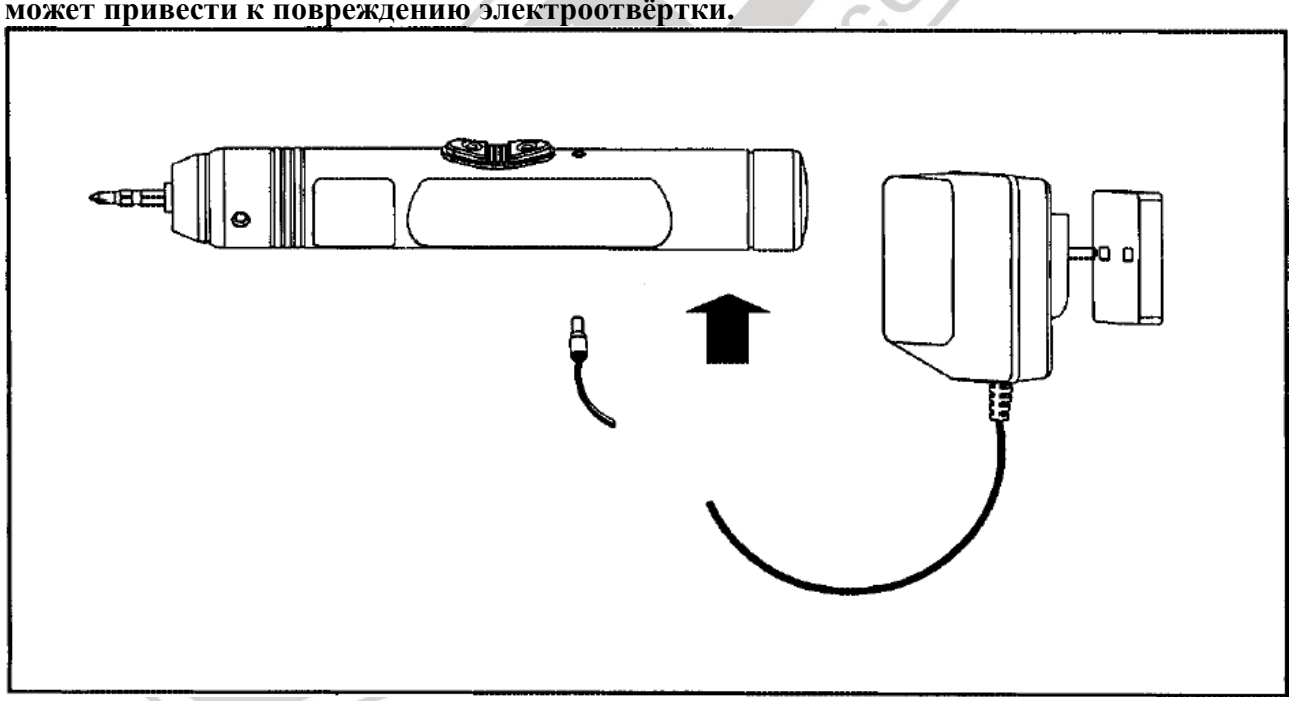

Рекомендации по эксплуатации

Осторожно: Ремонтируя данный инструмент, используйте только идентичные запчасти. Использование других запчастей может быть опасным для вашего здоровья или может привести к поломке инструмента.

Не используйте для очистки инструмента растворители. Большинство видов пластмассы портится при воздействии на них растворителем. Для того чтобы счистить с корпуса грязь, масло и т.п. используйте чистую тряпку.
Осторожно: Предотвращайте попадание на пластмассовые части тормозной жидкости, бензина, пропиточного масла и любых нефтепродуктов. В этих продуктах содержатся вещества, которые могут повредить или ослабить структуру или вовсе разрушить пластмассу.
При работе с этим инструментом не прилагайте слишком больших усилий, т.к. это может повредить как инструмент, так и рабочую поверхность.
Осторожно: Не пытайтесь каким-либо образом изменять конструкцию инструмента и не используйте нерекомендованные для этого инструмента комплектующие, т.к. это выходит за рамки правильного использования инструмента и может привести к серьёзным травмам.
Внимание: Любой ремонт, требующий разборки инструмента, должен проводиться специалистами уполномоченного сервисного центра.

Аккумуляторные батареи
Источник питания Вашей электроотвёртки – это никель-кадмиевые батарейки-аккумуляторы. Время, на которое хватает полного заряда этих аккумуляторов, зависит от интенсивности работы. Эти аккумуляторы сделаны так, чтобы обеспечить максимальное время бесперебойной работы. Однако, как и любые другие батарейки, со временем они потеряют свои свойства. Не разбирайте блок питания и не пытайтесь заменить аккумуляторы. Доставая эти аккумуляторы, тем более, если Вы носите кольца или другие украшения, можно сильно обжечься.

Для того чтобы аккумуляторы проработали как можно дольше, мы советуем Вам соблюдать следующие правила:

- Храните и заряжайте ваши аккумуляторы в прохладном месте. При температуре, превышающей обычную комнатную температуру, срок работы аккумулятора сокращается.
- Никогда не храните аккумуляторы в разряженном состоянии. Дождитесь, когда аккумуляторы остынут, и сразу зарядите их.
- Все аккумуляторы постепенно теряют свой заряд. Чем выше температура, тем быстрее они разряжаются. Если Вы долгое время не используете этот инструмент, необходимо раз в месяц или раз в два месяца заряжать аккумуляторы. Соблюдая эти правила, Вы сможете продлить службу аккумуляторов.

Внимание:
Мы рекомендуем Вам снимать аккумуляторы с зарядки сразу после того, как они зарядятся.