AT936 936A 936B

АНТИСТАТИЧЕСКАЯ ПАЯЛЬНАЯ СТАНЦИЯ С ТЕРМОКОНТРОЛЕМ

Руководство по эксплуатации

Меры предосторожности

В данном руководстве по эксплуатации, определения "*ПРЕДОСТЕРЕЖЕНИЕ* " и "*ПРЕДУПРЕЖДЕНИЕ*" имеют следующие значение:

ПРЕДОСТЕРЕЖЕНИЕ! – Неправильное использование может стать потенциальной причиной смерти или повреждения пользователя.

ПРЕДУПРЕЖДЕНИЕ! - Неправильное использование может стать потенциальной причиной повреждения пользователя или внешнего повреждения участвующего в операции объекта.

ПРЕДУПРЕЖДЕНИЕ!

Поскольку неосторожное обращение может привести к поражению электрическим током или пожару, перед использованием прибора убедитесь, что были приняты соответствующие меры предосторожности.

Для того чтобы обезопасить себя используйте запасные части, рекомендованные заводом производителем. В противном случае, это может привести серьезным последствиям. Техническое обслуживание прибора должно осуществляться только сервисным агентом представителя фирмы изготовителя или иным лицом с подобной квалификацией.

При включенном питании температура наконечника паяльника может быть между 200 °C/392 °F и 480 °C/896 °F.

Поскольку неправильное обращение может привести к воспламенению, убедитесь, что выполнены следующие меры предосторожности:

- Не касайтесь металлических частей вблизи наконечника.
- Не используйте прибор рядом с легковоспламеняющимися предметами.
- Проинформируйте других людей в рабочей зоне об использовании прибора: прибор может разогреться до высокой температуры и поэтому должен восприниматься как потенциальная угроза.
- Отключайте питание прибора во время перерывов в работе или по завершению работы.
- Перед заменой частей или элементов прибора отключите питание и позвольте прибору остыть до комнатной температуры.

Для предотвращения повреждения прибора и обеспечения безопасных условий труда, убедитесь, что выполнены следующие меры предосторожности.

- Используйте прибор только для пайки.
- Не стучите паяльником по рабочей поверхности для того, чтобы стряхнуть остатки припоя, в противном случае, это может привести к сильному сотрясению паяльника.
- Не вносите изменения в конструкцию прибора.
- Используйте только родные запасные части фирмы-изготовителя ATTEN.
- Не пользуйтесь прибором, если прибор влажный или ваши руки мокрые.
- Поскольку в процессе пайки выделяется дым, убедитесь, что помещение хорошо вентилируемое.
- Во время пользования прибором не делайте ничего, что могло бы привести к телесному или физическому повреждению.

ПРЕДОСТЕРЕЖЕНИЕ!

ПРЕДОСТЕРЕЖЕНИЕ: Для прибора ATTEN 907 должны использоваться нагревательные элементы

фирмы ATTEN.

ПРЕДУПРЕЖДЕНИЕ! - Неправильное использование может стать потенциальной причиной повреждения пользователя или внешнего повреждения участвующего в операции объекта. В интересах вашей собственной безопасности, соблюдайте указанные меры предосторожности.

Комплектация

Пожалуйста, проверьте содержание комплекта ATTEN 936 и подтвердите наличие всех перечисленных ниже комплектующих.

Станция	1шт.
Паяльник (ATTEN 907)	1шт.
Подставка под паяльник ATTEN (с чистящей губкой)	1шт.
Руководство по эксплуатации	1шт.

Технические характеристики

Сетевое напряжение .....220 В переменного тока

Потребляемая мощность .....60 Вт

Температурный диапазон.....220 ~ 480 °C

Утечка напряжения.....<0.5 мВ

Стандартный наконечник 900M

Наименование частей

Подготовка и Эксплуатация прибора

ПРЕДУПРЕЖДЕНИЕ!

Чистящая губка спрессована. Она увеличится в размерах при увлажнении ее водой. Перед пользованием прибором, смочите губку водой и отожмите насухо. Невыполнение этих действий может привести к повреждению наконечника паяльника.

1. ***Подставка под паяльник***
   - Маленькая чистящая губка. Смочите маленькую чистящую губку небольшим количеством воды и отожмите насухо. Поместите губку в одно из четырех отверстий в основании подставки для паяльника.
   - Долейте воду приблизительно до указанного уровня. Малая губка впитает воду и будет постоянно увлажнять большую губку, расположенную над ней. Большая губка может использоваться отдельно (без маленькой губки и воды)
   - Смочите большую чистящую губку и положите ее в основание подставки паяльника.

***ПРЕДУПРЕЖДЕНИЕ*:**

Перед тем как подсоединять или отсоединять шнур паяльника, убедитесь, что питание прибора отключено. В противном случае, вы можете повредить плату станции.

2. ***Подключения***
   - Включите штекер паяльника в гнездо станции.
   - Установите паяльник на подставку.
   - Включите сетевой шнур прибора в розетку. Убедитесь в том, что прибор заземлен.
2. ***Установка температуры***
   - С помощью регулятора температуры установите температуры на требуемое значение температуры.

- Заблокируйте регулятор.

  Паяльная станция ATTEN 936 оборудована блокировкой регулятора температуры. После установки необходимой температуры, затяните гайку, находящуюся в нижней части основания ручки регулятора. Затягивание гайки осуществляется по часовой стрелке.

ПРЕДУПРЕЖДЕНИЕ: Не затягивайте гайку блокировки регулятора слишком сильно. Не пытайтесь повернуть ручку регулятора, когда она в зафиксированном положении.

3. ***Включите главный выключатель прибора.***

   Индикатор работы нагревательного элемента начнет мигать и погаснет, когда температура наконечника достигнет установленного значения. Теперь прибор готов к работе.

***ПРЕДУПРЕЖДЕНИЕ*:** Если паяльник не используется, его необходимо класть на подставку.

Уход и использования наконечника

1. ***Температура наконечника***

   Высокие температуры пайки могут испортить наконечник.

   Паяйте при минимально возможной температуре.

   Великолепные характеристики регулировки и поддержания температурного режима обеспечивают эффективную пайку даже при низких температурах.

2. ***Очистка***

   Регулярно очищайте наконечник с помощью чистящей губки, так как оксиды и карбиды, остающиеся от припоя и флюса, вызывают его загрязнение. Это приводит к некачественным соединениям и снижению теплопроводности наконечника.

   При постоянном использовании паяльника, как минимум один раз в неделю извлекайте извлекайте наконечник и очищайте с него окислы.

   Это предотвратит заклинивание наконечника на нагревателе и снижение его температуры.

3. ***Когда наконечник не используется***

   Никогда не оставляйте на длительное время паяльник, разогретый до высокой температуры, так как это вызывает окисление покрытия наконечника, в результате чего резко снижается его теплопроводность.

4. ***После окончания работы***

   Очистите наконечник и залудите его свежим припоем.

   Это предотвратит его окисление.

Техническое обслуживание прибора

1. ***Обследование и чистка наконечника***

***ПРЕДУПРЕЖДЕНИЕ*:** никогда не применяйте напильник и т.п. для удаления окислов с наконечника.

- Установите значение температуры на 250 °C (482 °F).
- Когда температура стабилизируется, очистите наконечник с помощью чистящей губки и проверьте состояние наконечника.
- Если на части наконечника, покрытой припоем, присутствует черная оксидная пленка, возьмите наконечником немного нового припоя (с флюсом) и вытрите наконечник о чистящую губку.

  Повторяйте этот процесс, пока окислы не исчезнут полностью. Снова покройте наконечник припоем.
- Если наконечник деформирован или сильно разъеден, замените его новым наконечником.

2. ***Калибровка температуры паяльника***

После смены паяльника, нагревательного элемента или наконечника следует производить калибровку паяльника.

- Вставьте штекер паяльника в гнездо станции.
- Установите ручку регулятора температуры на 400 °C(750 °F).
- Установите главный выключатель прибора в положение ‘ON’ (‘ВКЛ’) и подождите, пока температура не стабилизируется. Удалите заглушку калибровочного потенциометра.
- Когда температура стабилизируется, с помощью прямой (-) или крестообразной (+) отвертки поверните винт (обозначенный на паяльной станции как CAL), до тех пор, пока термометр, измеряющий температуру наконечника, не покажет 400 °C(750 °F). Для увеличения температуры винт следует поворачивать по часовой стрелке, а для уменьшения температуры – против часовой. Установите заглушку калибровочного потенциометра обратно.

* Для измерения температуры наконечника мы рекомендуем вам термометры ATTEN 191/192.

3. ***Наконечники***

Температура наконечников будет отличаться в зависимости от формы наконечника. Предпочтительный метод калибровки при помощи термометра, измеряющего температуру наконечника (См. " Калибровка температуры паяльника ").

Руководство по поиску и устранению неполадок

ПРЕДОСТЕРЕЖЕНИЕ!

Прежде чем приступить к обслуживанию прибора, выньте вилку сетевого шнура из розетки. В противном случае, вы рискуете получить удар током.

Если сетевой шнур поврежден, его замена должна выполняться производителем, сервисным агентом или иным лицом, с подобной квалификацией, во избежание нанесения ущерба здоровью или повреждения прибора.

<u>Неисправность 1.</u> Не горит индикатор работы нагревательного элемента.

Проверка 1. Возможно, прибор не включен в сеть, либо паяльник не подключен к станции

- Включите прибор в сеть или подключите паяльник к станции.

Проверка 2. Возможно, сгорел предохранитель

- Определите, почему сгорел предохранитель и устраните причину, затем замените предохранитель.

a. Возможно, произошло короткое замыкание в паяльнике.
b. Возможно, заземляющая пружина касается нагревательного элемента.
c. Возможно, провод нагревательного элемента перегружен или замкнут накоротко.

<u>Неисправность 2.</u> Индикатор работы нагревательного элемента горит, но наконечник не нагревается.

Проверка 3. Возможно, неисправен шнур паяльника.

- См. пункт 'Проверка на наличие неисправности шнура паяльника'.

Проверка 4. Возможно, неисправен нагревательный элемент.

- См. пункт 'Проверка на наличие неисправности нагревательного элемента'.

<u>Неисправность 3.</u> Наконечник нагревается периодически.

Проверка 3

<u>Неисправность 4.</u> Наконечник сухой.

Проверка 5. Возможно, температура наконечника слишком высокая.

- Установите соответствующую температуру.

Проверка 6. Возможно, наконечник загрязнен.

- См. пункт 'Уход и использования наконечника'.

Неисправность 5. Температура наконечника слишком низкая.

Проверка 7. Возможно, наконечник покрыт окислами.

- См. пункт Обследование и чистка наконечника'.

Проверка 8. Возможно, паяльник неправильно откалиброван.

- Откалибруйте паяльник.

Неисправность 6. Не удается извлечь наконечник.

Проверка 9. Возможно, наконечник заклинило, или произошло его утолщение по причине износа.

- Замените наконечник и нагревательный элемент.

Неисправность 7. Наконечник не держит установленную температуру

Проверка 8

Взаимозаменяемые наконечники для паяльной станции ATTEN 936

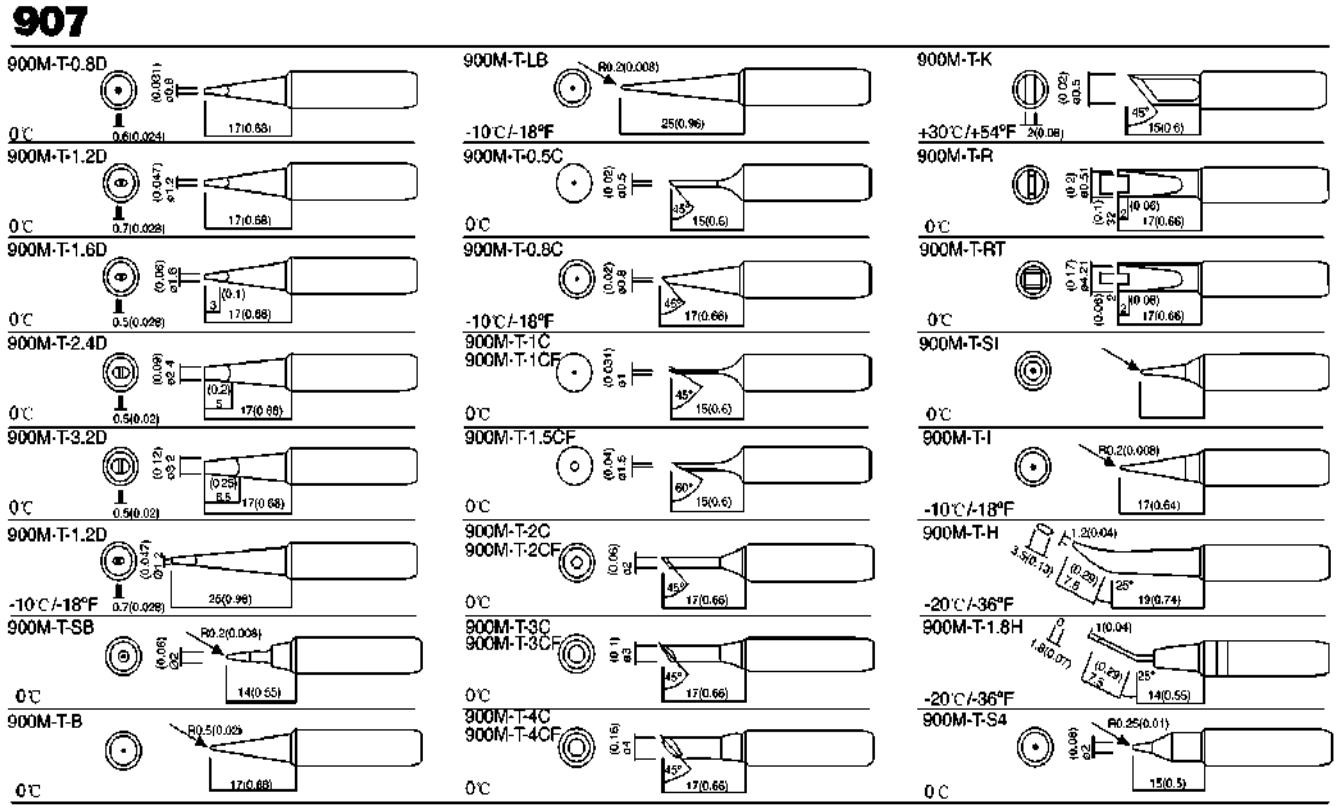

Диаметр нерабочего конца наконечников 900M составляет 6,5 мм.