AT969D

АНТИСТАТИЧЕСКАЯ ПАЯЛЬНАЯ СТАНЦИЯ С ТЕРМОКОНТРОЛЕМ

Руководство по эксплуатации

Меры предосторожности

В данном руководстве по эксплуатации, определения "*ПРЕДОСТЕРЕЖЕНИЕ* " и "*ПРЕДУПРЕЖДЕНИЕ*" имеют следующие значение:

ПРЕДОСТЕРЕЖЕНИЕ! – Неправильное использование может стать потенциальной причиной смерти или повреждения пользователя.

ПРЕДУПРЕЖДЕНИЕ! - Неправильное использование может стать потенциальной причиной повреждения пользователя или внешнего повреждения участвующего в операции объекта.

ПРЕДОСТЕРЕЖЕНИЕ!

Во включенном состоянии паяльник может разогреваться до очень высоких температур. Неправильное обращение может привести к воспламенению. Убедитесь, что выполнены следующие меры предосторожности:

- Не касайтесь металлических частей вблизи наконечника.
- Не используйте прибор рядом с легковоспламеняющимися предметами.
- Проинформируйте других людей в рабочей зоне об использовании прибора: прибор может разогреться до высокой температуры и поэтому должен восприниматься как потенциальная угроза.
- Отключайте питание прибора во время перерывов в работе или по завершению работы.
- Перед заменой частей или элементов прибора отключите питание и позвольте прибору остыть до комнатной температуры.

Для предотвращения повреждения прибора и обеспечения безопасных условий труда, убедитесь, что выполнены следующие меры предосторожности.

- Данный прибор имеет трехполюсной штекер с заземлением, который должен вставляться в трехполюсную розетку с гнездом заземления. Не меняйте штекер и не используйте адаптеры без заземлений, которые могут послужить причиной отсутствия заземления.
- Используйте прибор только для пайки.
- Не стучите паяльником по рабочей поверхности для того, чтобы стряхнуть остатки припоя, в противном случае, это может привести к сильному сотрясению паяльника.
- Не вносите изменения в конструкцию прибора.
- Используйте только родные запасные части фирмы-изготовителя ATTEN.
- Не пользуйтесь прибором, если прибор влажный или ваши руки мокрые.
- Поскольку в процессе пайки выделяется дым, убедитесь, что помещение хорошо вентилируемое.
- Во время пользования прибором не делайте ничего, что могло бы привести к телесному или физическому повреждению.

Характеристики

- Нагревательный элемент из нержавеющей стали, температурный датчик и наконечник в хорошем контакте между собой
- Термочувствительность и быстрый возврат к заданной температуре.
- Разборный дизайн нагревательного элемента и наконечника. Экономичный и легкоразборный.
- Низковольтный выход 27 В с независимым заземлением, с действенной защитой чувствительных компонентов.

- Интеллектуальное цифровое управление, точная регулировка температуры, стабильность.
- Светодиодный дисплей, настройка данных, вводимых регулировочной ручкой, устройство отображения, прост в управлении.
- Интеллектуальная вставная карта управления температурой для предупреждения неверной установки температуры оператором.
- Цифровая калибровка температуры, точная калибровка.
- Автоматическая функция спящего режима: после 20 минут простоя прибор автоматически переходит в спящий режим. Любое действие пробуждения быстро возвращает прибор к заданной температуре, для экономии энергии.
- Самотестирование неполадок, если светодиодный дисплей отображает "–", то это означает, что нагревательный элемент может быть поврежден.

Комплектация

Пожалуйста, проверьте содержание комплекта ATTEN 969D и подтвердите наличие всех перечисленных ниже комплектующих.

Станция	1шт.
Паяльник (ATTEN 969D)	1шт.
Подставка под паяльник ATTEN (с чистящей губкой)	1шт.
Руководство по эксплуатации	1шт.

Технические характеристики

Сетевое напряжение .....220 В +10%

Потребляемая мощность .....60 Вт

Выходное напряжение.....27 В переменного тока

Температурный диапазон.....150~450 °C

Температура спящего режима .....200 °C

Точность поддержания температуры.....±1 °C (статический)

Сопротивление между заземлением и наконечником…..<2Ω

Потенциал между заземлением и наконечником……..<2мВ

Включите сетевой выключатель

Светодиодный дисплей отображает в течение 5 секунд значение температуры последнего использования, а затем переключает на фактическое значение температуры, а знаковый бит отображает "S", запятая в десятичном числе отображает температурный статус.

Установка температуры

- Карта SET помечена в том же направлении, что и направление стрелки на панели, вставьте карту в слот (ниже), нажмите кнопку "#" для ввода регулировки температуры. Знаковый бит, отображающий "S", в это время моргает.
- Светодиодный дисплей отображает текущее положение значения. Отрегулируйте температуру регулировочной ручкой, а затем нажмите кнопку "#" для подтверждения, знаковый бит перестанет мигать, а установленное значение сохранится.
- Если время простоя в регулировочном процессе составит более 5 секунд, прибор автоматически выйдет из операции.

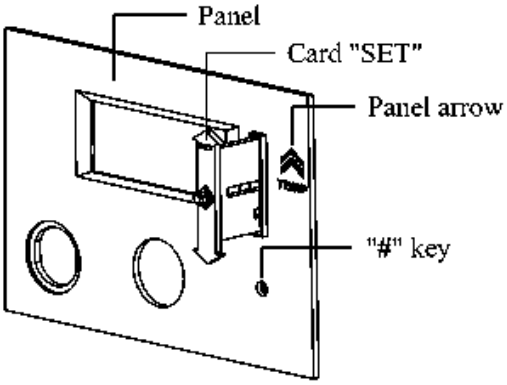

Калибровка температуры паяльника

- Если при замене нагревательного элемента или наконечника возникла необходимость калибровки температуры наконечника паяльника, карта "CAL" помечена в том же направлении, что и направление стрелки на панели.
- Вставьте карту в слот (ниже), удерживайте кнопку "#" в течение 3 секунд. Светодиодный дисплей отобразит текущее положение значения, Знаковый бит отображающий "S" в это время начнет моргать. Отожмите кнопку и войдите в режим калибровки.
- Установите регулировочную ручку на позицию тестирования фактической температуры наконечника паяльника и затем удерживайте кнопку "#" в течение 3 секунд, знаковый бит перестанет моргать и отобразится "S". Отпустите кнопку для того, чтобы сохранить значение калибровки.
- Если время простоя в регулировочном процессе составит более 5 секунд, прибор автоматически выйдет из операции.

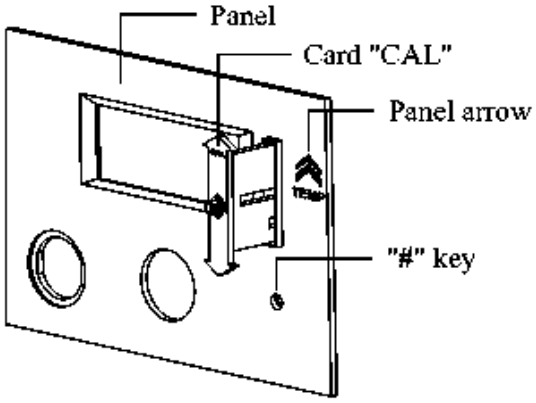

Спящий режим

- В том случае, если прибор бездействует более 20 минут, то он автоматически переходит в спящий режим, на светодиодном дисплее отображается " SLP ", а температура прибора устанавливается на 200 °C.
- Если прибор находится в спящем режиме, то любое действие пробуждения (возобновление пайки, установление карты, нажатие какой-либо кнопки, поворот регулировочной ручки) возобновит работу прибора и восстановит установленную температуру.

ПРЕДУПРЕЖДЕНИЕ: Если в слот вставлена карта или температура менее 200°C, прибор в спящий режим не переходит.

Отображение неисправностей

Если светодиодный дисплей отображает "–", то это означает, что нагревательный элемент может быть поврежден и необходимо техническое обслуживание.

Проверка и замена нагревательного элемента или наконечника.

ПРЕДУПРЕЖДЕНИЕ: Перед тем как измерить значение сопротивления между контактами штекера, убедитесь, что питание прибора отключено, а штекер вынут.

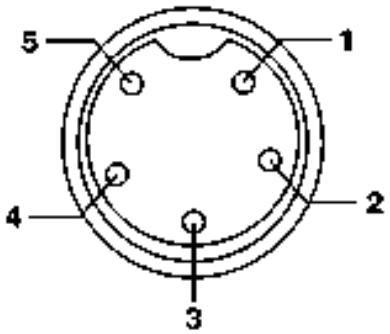

a	Между контактом 1 и контактом 2 (Нагревательный элемент)	Около 10Ω
b	Между контактом 4 и контактом 5 (датчик вибрационного типа)	
c	Между контактом 4 и контактом 5	Ниже 2Ω

Если значение сопротивления проверки "a" отличается от значения прописанного в таблице, то необходима замена нагревательного элемента. Пожалуйста, смотрите соответствующее описание процесса замены нагревательного элемента. Если значение сопротивления проверки "c" больше значения прописанного в таблице, то воспользуйтесь наждачной бумагой или металлической мочалкой для того, чтобы очистить верхний оксидный слой с нагревательного элемента или наконечника.

Разборка паяльника

- Отверните гайку ①, вращая ее против часовой стрелки, и извлеките гильзу паяльника ② и наконечник③.
- Выверните патрубок ④, вращая его против часовой стрелки, и извлеките его из паяльника.
- Выньте нагревательный элемент из ручки.
- Измерьте значение сопротивления нагревательного элемента (красный кабель подсоединен к черному). Если измеренные значения сопротивления отличаются от приведенных здесь, замените, пожалуйста, нагревательный элемент.
- После замены, соберите паяльник в обратном порядке процедуры разборки.

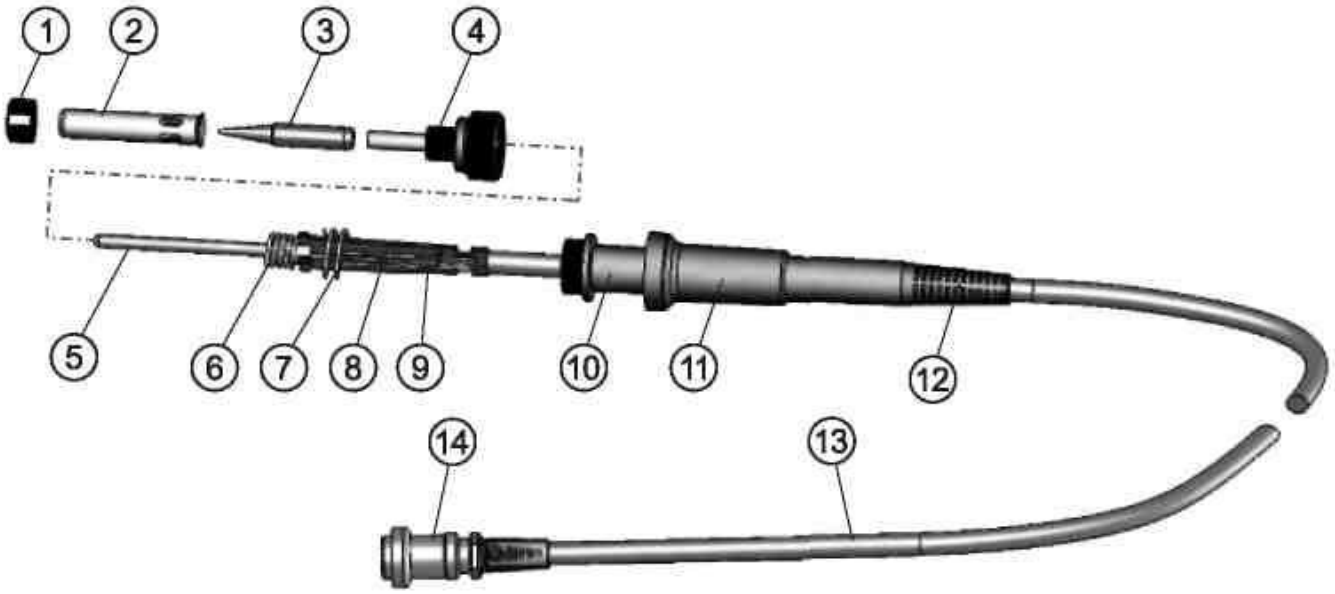

Номер	Наименование компонента	Номер	Наименование компонента
l	Гайка	8	Контактная панель
2	Гильза	9	Датчик вибрационного типа
3	Наконечник	10	Ручка
4	Патрубок	11	Крышка ручки
5	Нагревательный элемент	12	Кабельный наконечник
6	Заземляющая пружина	13	Провод ручки
7	Жесткая пружина	14	Штекер

Наименование частей

Подготовка и Эксплуатация прибора

ПРЕДУПРЕЖДЕНИЕ!

Чистящая губка спрессована. Она увеличится в размерах при увлажнении ее водой. Перед пользованием прибором, смочите губку водой и отожмите насухо. Невыполнение этих действий может привести к повреждению наконечника паяльника.

1. Подставка под паяльник

- Маленькая чистящая губка. Смочите маленькую чистящую губку небольшим количеством воды и отожмите насухо. Поместите губку в одно из четырех отверстий в основании подставки для паяльника.
- Долейте воду приблизительно до указанного уровня. Малая губка впитает воду и будет постоянно увлажнять большую губку, расположенную над ней. Большая губка может использоваться отдельно (без маленькой губки и воды).
- Смочите большую чистящую губку и положите ее в основание подставки паяльника.

ПРЕДУПРЕЖДЕНИЕ:

Перед тем как подсоединять или отсоединять шнур паяльника, убедитесь, что питание прибора отключено. В противном случае, вы можете повредить плату станции.

2. Подключения

- Включите штекер паяльника в гнездо станции.

- Установите паяльник на подставку.
- Включите сетевой шнур прибора в розетку. Убедитесь в том, что прибор заземлен.

Уход и использования наконечника

1. Температура наконечника

Высокие температуры пайки могут испортить наконечник. Паяйте при минимально возможной температуре. Великолепные характеристики регулировки и поддержания температурного режима обеспечивают эффективную пайку даже при низких температурах.

2. Очистка

Регулярно очищайте наконечник с помощью чистящей губки, так как оксиды и карбиды, остающиеся от припоя и флюса, вызывают его загрязнение. Это приводит к некачественным соединениям и снижению теплопроводности наконечника. При постоянном использовании паяльника, как минимум один раз в неделю извлекайте извлекайте наконечник и очищайте с него окислы. Это предотвратит заклинивание наконечника на нагревателе и снижение его температуры.

3. Когда наконечник не используется

Никогда не оставляйте на длительное время паяльник, разогретый до высокой температуры, так как это вызывает окисление покрытия наконечника, в результате чего резко снижается его теплопроводность.

4. После окончания работы

Очистите наконечник и залудите его свежим припоем. Это предотвратит его окисление.

Взаимозаменяемые наконечники для паяльной станции ATTEN 969D

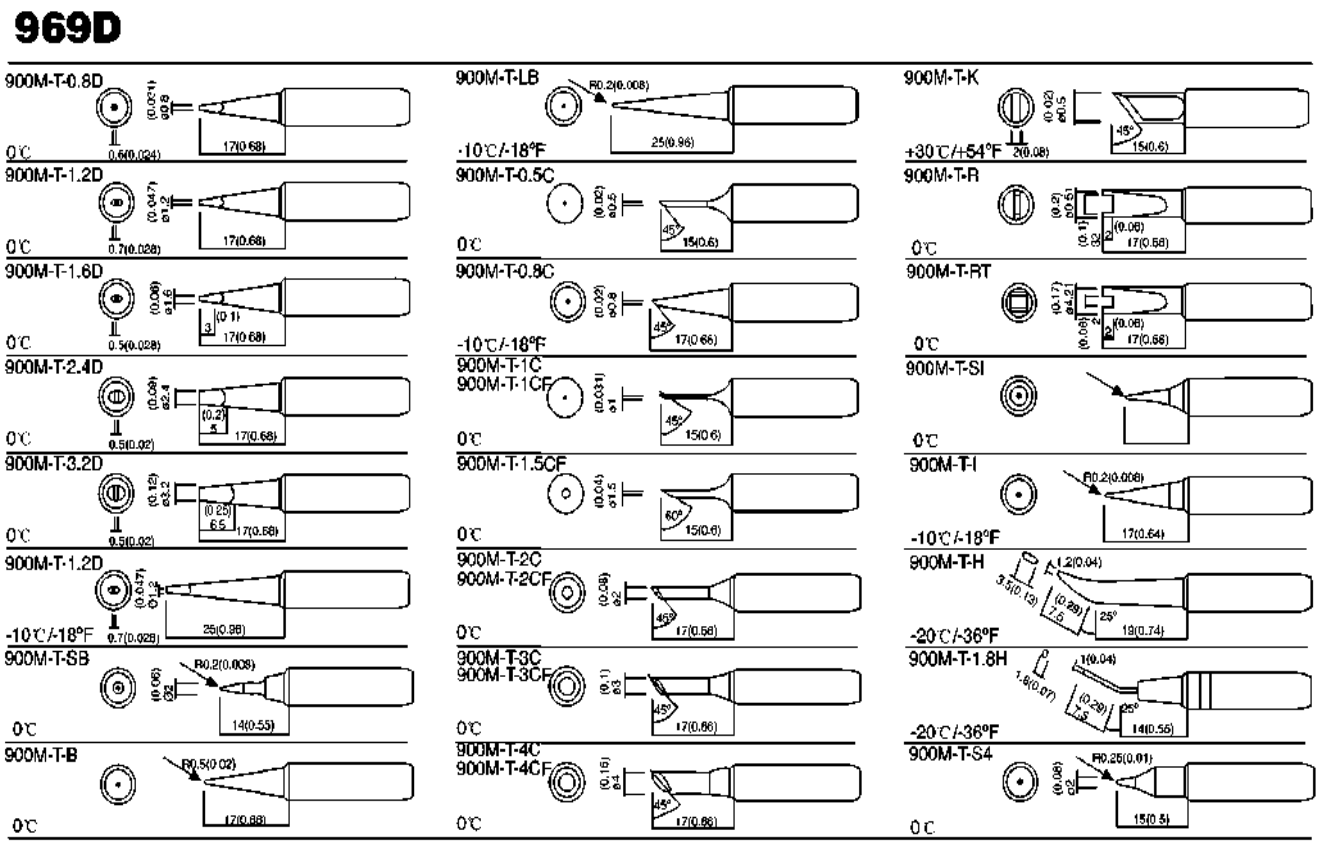

Диаметр нерабочего конца наконечников 900M составляет 6,5 мм.