Паяльная станция с вакуумным экстрактором олова AOYUE 474A

Руководство по эксплуатации

Благодарим Вас за использование паяльной станции AOYUE 474A. Перед использованием аппарата ознакомьтесь с данным руководством по эксплуатации. Всегда при работе держите руководство под рукой.

Внимание

Не забудьте перед началом использования убрать защитный винт для насоса (M4×10 помеченный красным) с нижней части станции. Если его не убрать, это может повредить аппарат.

Содержание:

Комплект поставки…… …… 1
Уход и меры предосторожности ……..2
Технические характеристики……... 2
Описание частей аппарата…… …….3
Работа с аппаратом…… ……..3
Уход за пистолетом для удаления припоя…… ……...4

Комплект поставки

1. Вакуумный экстрактор припоя Aoyue - 474 - 1 шт.
2. Держатель вакуумного пистолета – 1 шт.
3. Насадки вакуумного пистолета - 3 шт.
4. Чистящие иглы – 2 шт.
5. Бумажные фильтры – 3 шт.
6. Запасной пружинный фильтр – 1 шт.
7. Смазка силиконовая - 1 флакон
8. Дозатор для смазки - 1 шт.
9. Шнур питания, 1 м – 1 шт.
10. Инструкция - 1 шт.

Уход и меры предосторожности

Внимание: Неправильная эксплуатация паяльной платформы может привести к серьезным травмам и повреждению оборудования, поэтому, в целях безопасности, ознакомьтесь с данными правилами.

- Для того чтобы убедиться в исправности аппарата, проверьте каждый его компонент после открытия упаковки. При подозрении на наличие повреждений, не используйте аппарат и сообщите об этом поставщику.
- Перед использованием аппарата убедитесь в том, что он заземлён. Перед перемещением аппарата с места на место выключите аппарат и отключите его от источника питания.
- Не разбирайте и не вносите никакие изменения в конструкцию аппарата, т.к. из-за высокого напряжения это может привести к серьёзным повреждениям.
- Не дотрагивайтесь соплом до панели.
- Т.к. аппарат источает тепло, пользуйтесь им в проветриваемом помещении.
- Если Вы не собираетесь пользоваться аппаратом долгое время, выключите его из розетки.
- Никогда не роняйте и не трясите сильно аппарат и его отдельные части. Пользуйтесь аппаратом аккуратно, чтобы не повредить его.
- Убедитесь в том, что аппарат заземлён. Всегда подключайте аппарат к заземлённой розетке.

Технические характеристики

Входное напряжение	110 В / 220 В
Потребление	70 Вт
Диапазон температуры	100°C-380°C
Нагревательный элемент	керамический
Выходное напряжение	24 В
Наконечник к сопротивлению заземления	Менее 2 Ом
Наконечник к потенциалу земли	Менее 2 мВ
Всасываемый поток	15 л/мин (макс.)
Генератор насоса	Двойной цилиндр
Давление насоса	600 мм ртутного столба
Размеры станции	188(ш) × 127(в) × 224(г) мм
Масса	5,3 кг

Описание частей аппарата

Работа с аппаратом

I. Соединения

1. Подсоедините провод пистолета к питанию.
2. Подсоедините трубку к выходной головке насоса.
3. Подсоедините кабель питания.

Примечание:

- Перед тем как вставить кабель питания в розетку, убедитесь, что выключатель установлен в положение «OFF».
- При включении аппарата обратите внимание, не загорится ли индикатор.
- Всасывающее сопло начнёт разогреваться, как только включатель удаления припоя будет установлен в положение «ON».
- После включения подождите пару минут, пока всасывающее сопло полностью разогреется. После этого можно приступать к удалению припоя.

II. Очистка наконечника сопла

Часть сопла, покрытая припоем, всегда должна быть покрыта небольшим количеством припоя. Окислившееся сопло отчасти теряет свою теплопроводимость. Покрывая наконечник небольшим количеством припоя, Вы обеспечите максимальную теплопроводимость.

III. Плавление припоя

1. Наведите сопло на пропаянную часть и расплавьте припой. Не дотрагивайтесь соплом до пластины.
2. Проверьте, расплавился ли припой, посмотрев в отверстие и на заднюю часть микросхемы.
3. Дотроньтесь соплом пистолета до припоя. Если припой свободно двигается, значит, припой полностью расплавлен. Не давите на припой слишком сильно.

IV. Всасывание припоя

1. После того как припой расплавлен, направьте на него пистолет и всосите припой, нажав курок пистолета. * *Будьте внимательны, не оставляйте припой в дырке.*
2. После того как Вы удалите весь припой, остудите соединения, чтобы избежать их спайки.

Уход за пистолетом для удаления припоя

Общие положения:

- Перед использованием слегка смочите водой фильтрующие подушки так, чтобы через них проходило достаточное количество воздуха, и они могли очищать. Для максимальной эффективности чаще смачивайте эти подушки.

- Фильтрующие подушки

- Чаще очищайте фильтровальную пружину и заменяйте фильтровальные пружины, когда они засоряются.

- Фильтровальная пружина

- Проход сопла для припоя можно прочищать с помощью чистящей иглы. Используйте чистящую иглу, когда проход забьется.

Пистолет в разобранном виде:

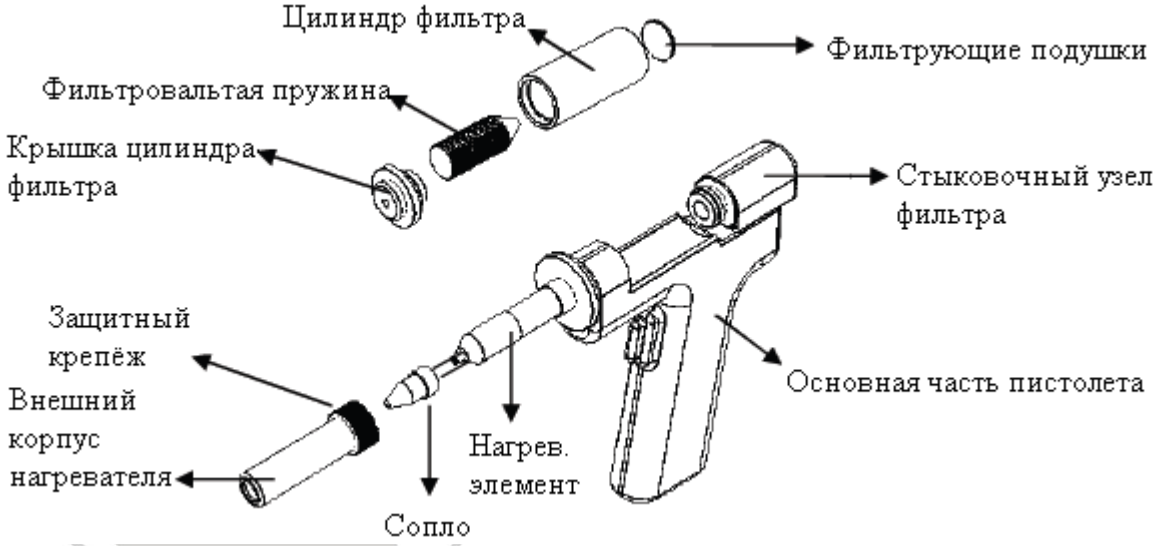

Смена сопла:

- Открутите крепёж и вытащите внешнюю оболочку нагревателя вместе с крепежом. Теперь можно сменить сопло. Хорошо закрепите новое сопло.

Смена фильтрующих подушек и фильтровальной пружины:

- Разблокируйте стыковочный узел фильтра, переключив запирающий механизм стыковочного узла. Узел отодвинется, и Вы легко сможете вытащить цилиндр фильтра, в котором находятся фильтрующие подушки, фильтровальная пружина и крышка цилиндра.

После извлечения цилиндра фильтра Вы можете вытащить, почистить или заменить фильтровальную пружину или фильтрующие подушки.

Соберите цилиндр фильтра и поместите его обратно в пистолет.

Задвиньте обратно стыковочный узел фильтра до щелчка.

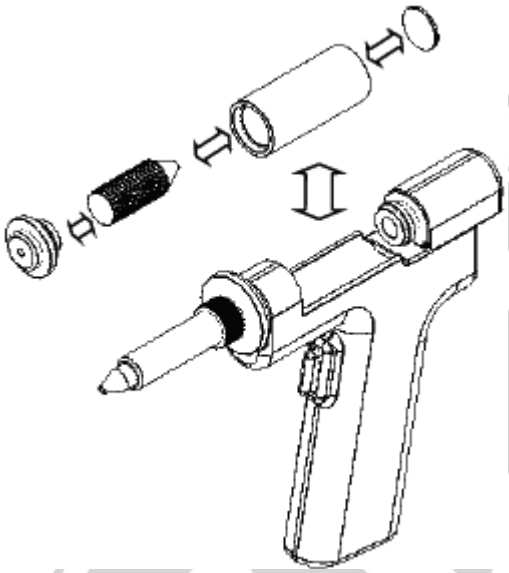

Использование чистящей иглы:

Внимание: Так как пистолет может быть очень горячим, во избежание получения травм используйте соответствующие материалы и инструменты.

Если аппарат начал плохо засасывать припой, причиной этому может быть забившийся пистолет. Для очистки пистолета следуйте нижеприведённым указаниям:

1. Включите пистолет и дождитесь, пока разогреется его сопло.
2. Медленно, поворачивая по часовой стрелке, вставьте иглу в сопло.
3. Вытащите иглу.
4. Проделайте эту процедуру несколько раз, пока засор не будет устранён.