Паяльная станция с вакуумным экстрактором олова AOYUE 474A++

Демонтажная паяльная станция Aoyue Int 474A++ имеет расширенные функции, такие как цифровая калибровка и настраиваемый режим сна.

Уникальный и инновационный дизайн с цифровой панелью управления и дисплеем обеспечивает точность, безопасность и простоту использования, чтобы соответствовать самым высоким требованиям.

Руководство по эксплуатации

Благодарим Вас за использование паяльной станции AOYUE 474A++. Перед использованием аппарата ознакомьтесь с данным руководством по эксплуатации. Всегда при работе держите руководство под рукой.

⚠ Внимание

Не забудьте перед началом использования убрать защитный винт для насоса (M4×10 помеченный красным) с нижней части станции. Если его не убрать, это может повредить аппарат.

Уход и меры предосторожности

Внимание: Неправильная эксплуатация паяльной платформы может привести к серьезным травмам и повреждению оборудования, поэтому, в целях безопасности, ознакомьтесь с данными правилами.

- Для того чтобы убедиться в исправности аппарата, проверьте каждый его компонент после открытия упаковки. При подозрении на наличие повреждений, не используйте аппарат и сообщите об этом поставщику.
- Перед использованием аппарата убедитесь в том, что он заземлён. Перед перемещением аппарата с места на место выключите аппарат и отключите его от источника питания.
- Не разбирайте и не вносите никакие изменения в конструкцию аппарата, т.к. из-за высокого напряжения это может привести к серьёзным повреждениям.
- Не дотрагивайтесь соплом до панели.
- Т.к. аппарат источает тепло, пользуйтесь им в проветриваемом помещении.
- Если Вы не собираетесь пользоваться аппаратом долгое время, выключите его из розетки.
- Никогда не роняйте и не трясите сильно аппарат и его отдельные части. Пользуйтесь аппаратом аккуратно, чтобы не повредить его.
- Убедитесь в том, что аппарат заземлён. Всегда подключайте аппарат к заземлённой розетке.

Технические характеристики

Входное напряжение	110 В / 220 В
Потребление	80 Вт
Диапазон температуры	200°C-480°C
Нагревательный элемент	Керамический
Выходное напряжение	24 В
Наконечник к сопротивлению заземления	Менее 2 Ом
Наконечник к потенциалу земли	Менее 2 мВ
Всасываемый поток	15 л/мин (макс.)
Генератор насоса	Двойной цилиндр
Давление насоса	600 мм рт. ст.
Размеры станции	188 (Ш) × 126 (В) × 250 (Г) мм
Масса	5,3 кг

Описание частей аппарата

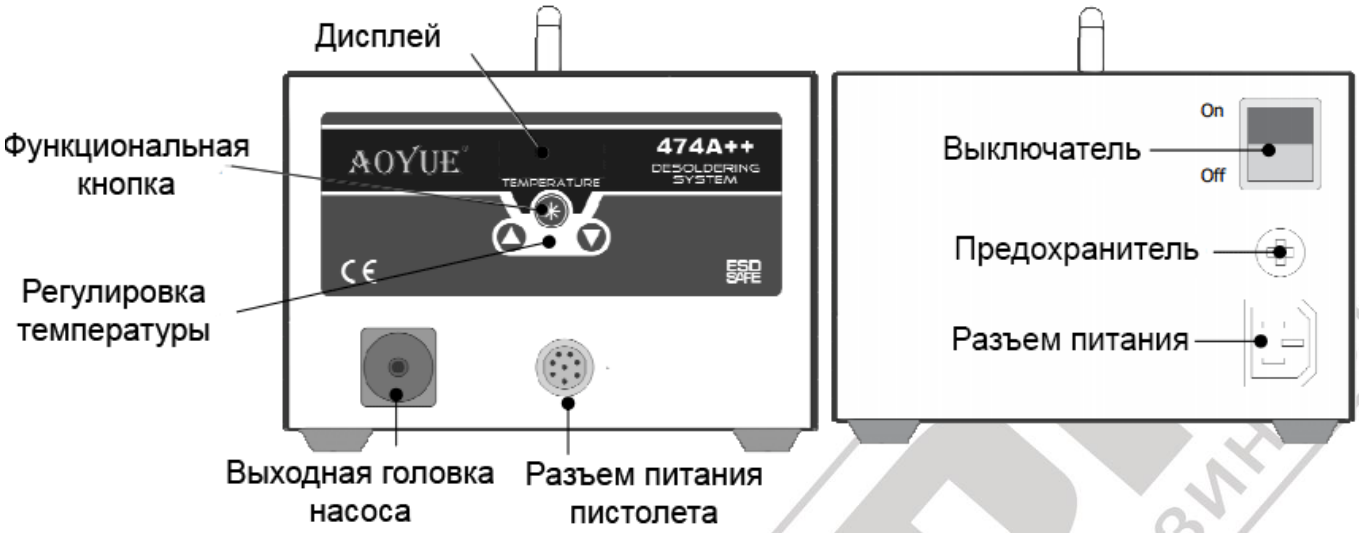

Конструкция пистолета

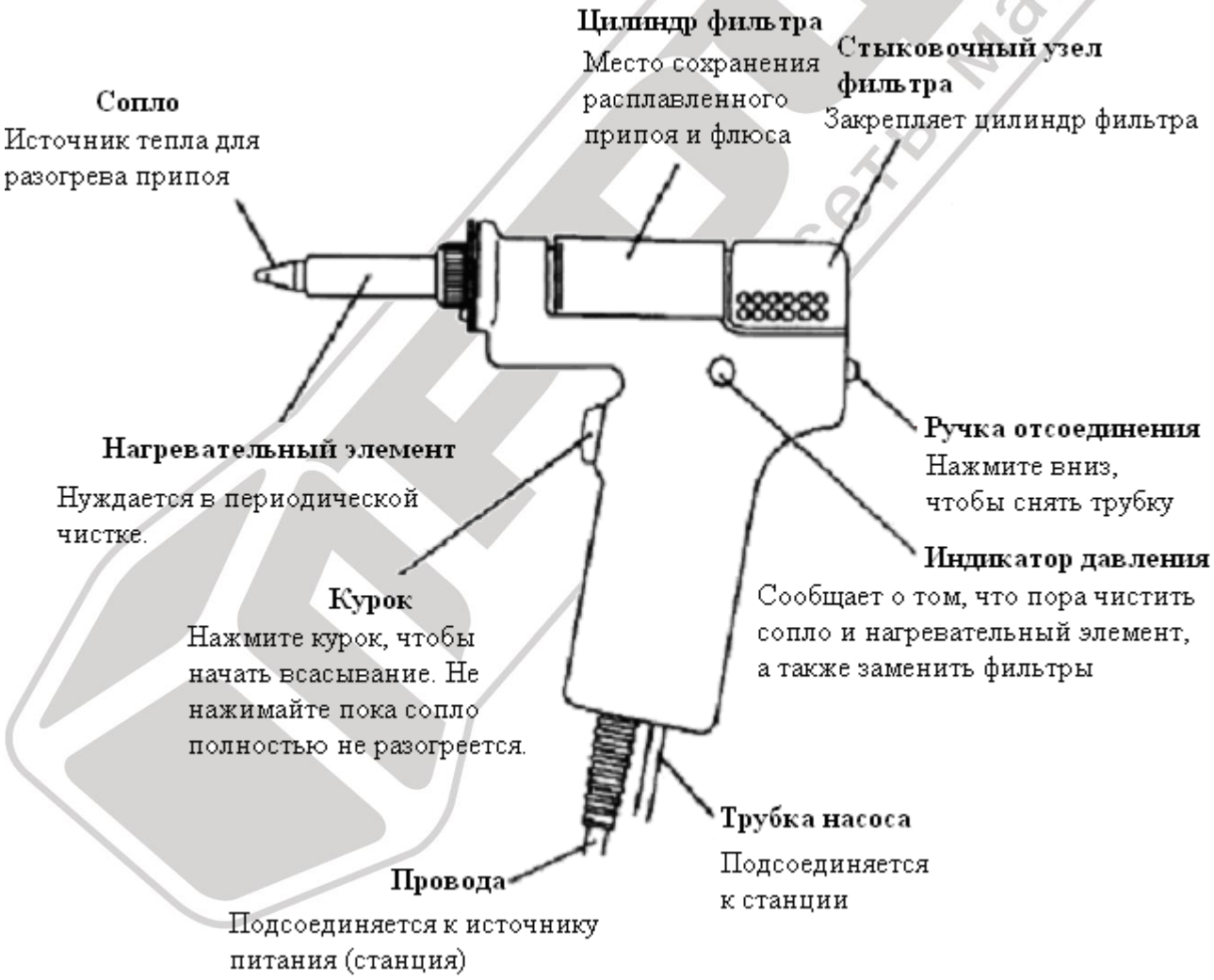

Работа с аппаратом

Внимание

- Не забудьте перед началом использования убрать защитный винт для насоса (M4×10 помеченный красным) с нижней части станции. Если его не убрать, это может повредить аппарат.
- Перед тем как вставить кабель питания в розетку, убедитесь, что выключатель установлен в положение «OFF».

I. Соединения

1. Подсоедините провод пистолета к питанию.
2. Подсоедините трубку к выходной головке насоса.
3. Подсоедините кабель питания.

II. Включение демонтажной станции

1. Переведите положение выключателя на задней панели в положение ”ON”
2. Нажмите и удерживайте функциональную кнопку 3-5 секунд
3. На дисплее отобразится установленная температура, а затем будет отображаться фактическая температура
4. С помощью кнопок регулировки установите требуемую температуру
5. Подождите ~ 5-9 минут пока станция нагреется до требуемой температуры
6. Демонтажная станция готова к работе!

III. Очистка наконечника сопла

Часть сопла, покрытая припоем, всегда должна быть покрыта небольшим количеством припоя. Окислившееся сопло отчасти теряет свою теплопроводимость. Покрывая наконечник небольшим количеством припоя, Вы обеспечите максимальную теплопроводимость.

IV. Плавление припоя

1. Наведите сопло на пропаянную часть и расплавьте припой. Не дотрагивайтесь соплом до пластины.
2. Проверьте, расплавился ли припой, посмотрев в отверстие и на заднюю часть микросхемы.
3. Дотроньтесь соплом пистолета до припоя. Если припой свободно двигается, значит, припой полностью расплавлен. Не давите на припой слишком сильно.

V. Всасывание припоя

1. После того как припой расплавлен, направьте на него пистолет и всосите припой, нажав курок пистолета. * *Будьте внимательны, не оставляйте припой в дырке.*
2. После того как Вы удалите весь припой, остудите соединения, чтобы избежать их спайки.

Уход за пистолетом для удаления припоя

Общие положения:

- Перед использованием слегка смочите водой фильтрующие подушки так, чтобы через них проходило достаточное количество воздуха, и они могли очищать. Для максимальной эффективности чаще смачивайте эти подушки.

- Фильтрующие подушки

- Чаще очищайте фильтровальную пружину и заменяйте фильтровальные пружины, когда они засоряются.

- Фильтровальная пружина

- Проход сопла для припоя можно прочищать с помощью чистящей иглы. Используйте чистящую иглу, когда проход забьется.

Пистолет в разобранном виде:

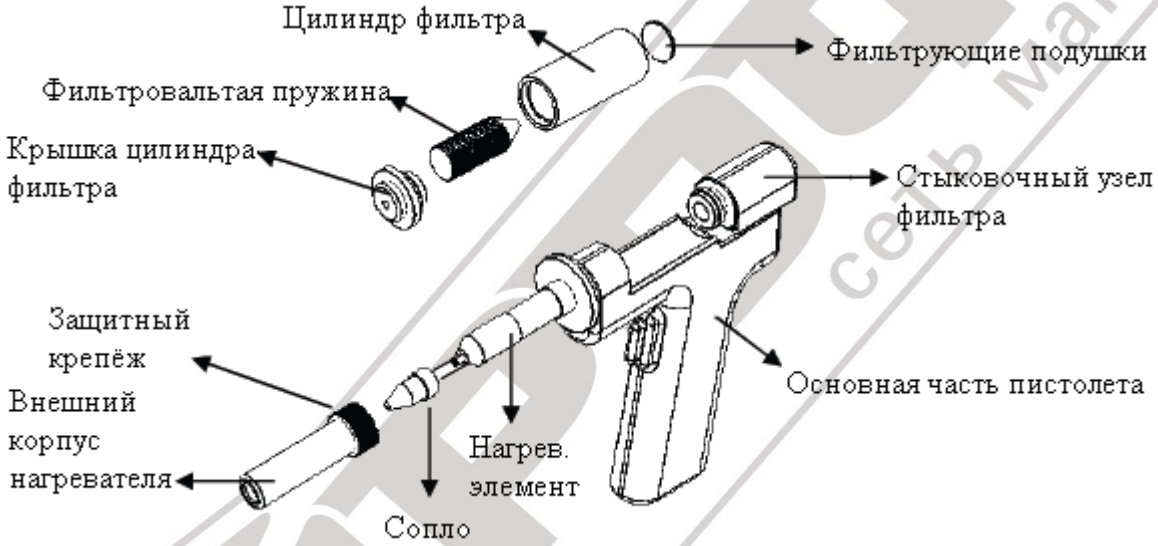

Смена сопла:

- Открутите крепёж и вытащите внешнюю оболочку нагревателя вместе с крепежом. Теперь можно сменить сопло. Хорошо закрепите новое сопло.

Смена фильтрующих подушек и фильтровальной пружины:

- Разблокируйте стыковочный узел фильтра, переключив запирающий механизм стыковочного узла. Узел отодвинется, и Вы легко сможете вытащить цилиндр фильтра, в котором находятся фильтрующие подушки, фильтровальная пружина и крышка цилиндра.

После извлечения цилиндра фильтра Вы можете вытащить, почистить или заменить фильтровальную пружину или фильтрующие подушки.

Соберите цилиндр фильтра и поместите его обратно в пистолет.

Задвиньте обратно стыковочный узел фильтра до щелчка.

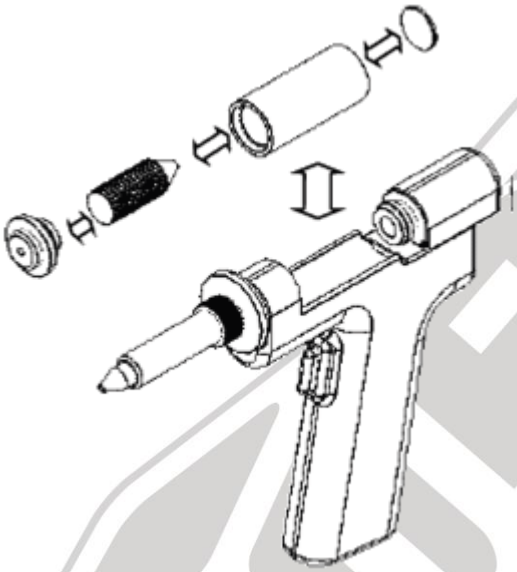

Использование чистящей иглы:

Внимание: Так как пистолет может быть очень горячим, во избежание получения травм используйте соответствующие материалы и инструменты.

Если аппарат начал плохо засасывать припой, причиной этому может быть забившийся пистолет. Для очистки пистолета следуйте нижеприведённым указаниям:

1. Включите пистолет и дождитесь, пока разогреется его сопло.
2. Медленно, поворачивая по часовой стрелке, вставьте иглу в сопло.
3. Вытащите иглу.
4. Проделайте эту процедуру несколько раз, пока засор не будет устранён.

Калибровка температуры

Демонтажная станция откалибрована на заводе-изготовителе. Однако, в некоторых случаях требуется заново откалибровать станцию.

1. Включите демонтажную станцию
2. Установите температуру, которую необходимо откалибровать. Поместите кончик демонтажного пистолета на внешний измеритель температуры.
3. Расхождение между температурой станции и внешним датчиком не должно превышать 3-5 градуса
4. При больших расхождениях температуры вы можете откалибровать демонтажную станцию. Для этого, запишите разницу температуры станции и фактические показания температуры от внешнего измерителя температуры.

   Например:
   - Заданная температура = 300
   - Температура на внешнем датчике = 350
   - Необходимая калибровка = -50
5. Выключите демонтажный пистолет. Одновременно нажмите и удерживайте в течение 5 секунд функциональную кнопку и кнопку вверх
6. На дисплей появится индикация "000", указывающий на то, что станция находится в режиме калибровки. Калибровочный диапазон от -50 до 50 градусов
7. Используя кнопки регулировки температуры установите необходимую поправку температуры. В нашем примере заданная температуры станции = 300, а фактическая температура = 350, следовательно необходимо уменьшить температуру на 50 градусов. Для этого нажмите стрелку вниз, пока на дисплее не появится "-50"
8. Сохранить значение, нажав и удерживая функциональную кнопку

Пример:

- Установленная температура 300 градусов
- Внешний датчик показывает 250 градусов
- Разница = 300-250 = 50 градусов

9. Войдите в режим калибровки (Одновременно нажмите и удерживайте в течение 5 секунд функциональную кнопку и кнопку вверх)

- На дисплее высветилось 010 (это значит, что раньше производилась калибровка с поправкой +10 градусов)
- Соответственно, необходимое значение калибровки 10+50 = 60 градусов
- Выставите на дисплее значение 060
- Сохраните настройки (нажав и удерживая функциональную кнопку)
- Станция откалибрована. Теперь внешний датчик показывает температуру ~ 297-303 градуса

Режим сна

Таймер сна может быть сконфигурирован для выключения питания демонтажного пистолета по истечении определенного времени. В спящем режиме на дисплее отображается индикация "- - -".

Для выхода из режима сна необходим нажать любую из кнопок (функциональную или регулировки температуры) По умолчанию, режим сна отключен, т.е. таймер сна установлен на 0

Настройка таймера сна

- Убедитесь, что демонтажный пистолет выключен. Нажмите одновременно и удерживайте в течение 5 секунд функциональную кнопку и кнопку вниз
- На дисплей отобразится "t00"
- Используйте кнопки регулировки температуры для установки времени перехода в спящий режим (диапазон 1-60 минут)
- Подтвердите изменения, нажав и удерживая функциональную кнопку

Устранение неисправностей

Проблема 1: Устройство не включается

- Проверьте, чтобы выключатель был в положении ON (Включено
- Проверьте предохранитель. Замените на тот же тип, если предохранитель перегорел.
- Проверьте сетевой шнур и убедитесь, что нет разрывов.
- Убедитесь, что прибор правильно подключен к питанию.

Проблема 2: Дисплей температуры показывает "Gun" (Пистолет)

- Переподключите пистолет к станции. Датчик подключения может быть поврежден. Проверьте кабель и датчик на наличие повреждений.

Проблема 3: Блок очень шумный

- Убедитесь, что убран защитный винт насоса в нижней части станции (M4×10 помеченный красным) в центре основания

Проблема 4: Устройство работает некорректно

- Выключите и включите устройство. Отключите кабель питания и подключите снова.

Изменения в приведённые в данной инструкции по эксплуатации спецификации и иные сведения могут быть внесены производителем без предварительного уведомления. Пожалуйста, уточняйте комплектацию перед покупкой у вашего менеджера.

Рады видеть вас в магазинах сети ПРОФИ!